TVD-SNB-BB

Boîtier de raccordement arrière TruVision pour support TVD-SNB

Présentation

Le boîtier de raccordement TruVision TVD-SNB-BB peut être utilisé avec l'un ou l'autre des supports TVD-SNB ou TVD-M2-WM.

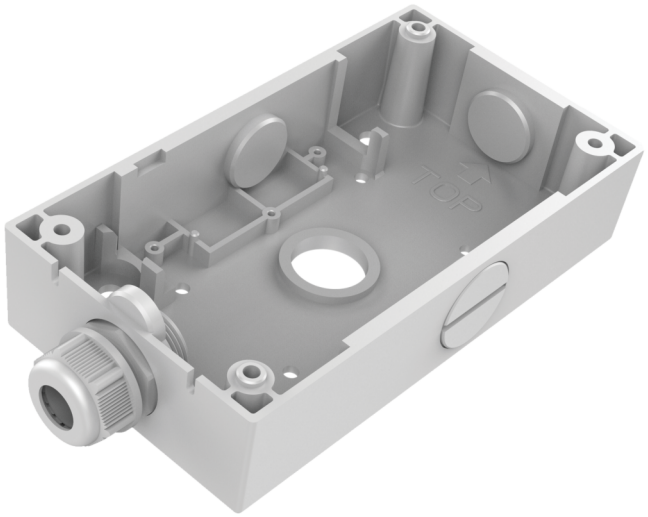

Détails

- Adapté aux supports TruVision
- Boîtier de raccordement arrière
- Alliage d'aluminium

TVD-SNB-BB

Boîtier de raccordement arrière TruVision pour support TVD-SNB

Spécifications techniques

General

Bracket type	Kamera
Support type	TruVision mini kupler
Bracket mounting part	Montage-Anschlussdose
Mount type	Overflademontering

Physical

Colour	Grå (Pantone 428c)
Material	Aluminium

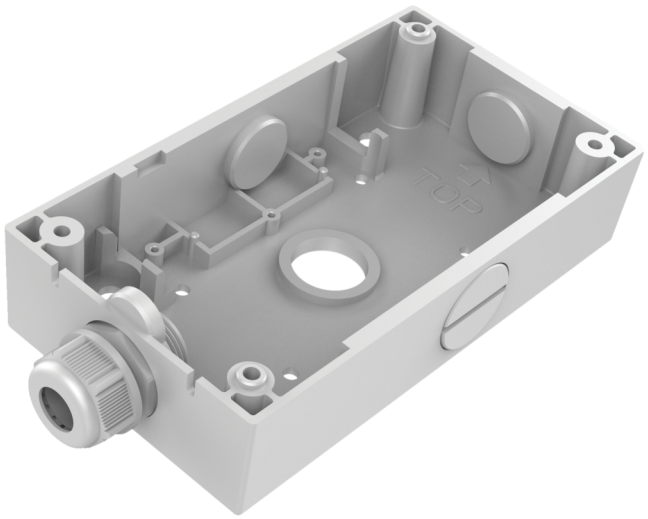

En tant que société d'innovation, Kidde Global Solutions se réserve le droit de modifier les spécifications des produits sans préavis. Pour les dernières spécifications du produit, visitez le site web be.firesecurityproducts.com ou contactez votre représentant commercial.

Last updated on 12 November 2026 - 18:57