TVD-SNB-BB

Boîtier de raccordement TruVision pour support pour TVD-SNB, TVD-M2-WM.

Présentation

Le boîtier de raccordement TruVision TVD-SNB-BB peut être utilisé avec l'un ou l'autre des supports TVD-SNB ou TVD-M2-WM.

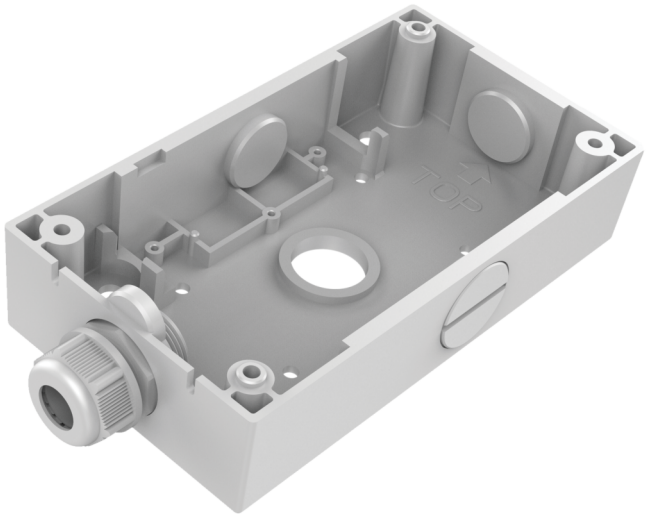

Détails

- Adapté aux supports TruVision
- Boîtier de raccordement arrière
- Alliage d'aluminium

TVD-SNB-BB

Boîtier de raccordement TruVision pour support pour TVD-SNB, TVD-M2-WM.

Spécifications techniques

General

Bracket type	Telecamera
Support type	TruVision Mini Kuppeln
Bracket mounting part	Box di connessione
Mount type	Montaggio a superficie

Physical

Colour	Grigio (Pantone 428c)
Material	Aluminium

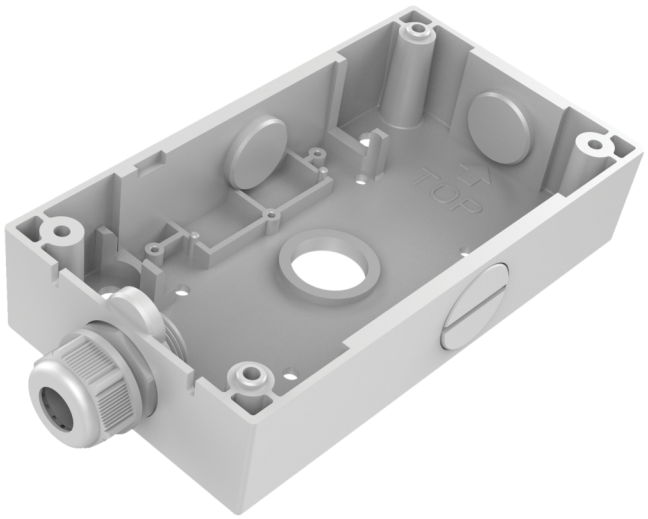

En tant que société d'innovation, Kidde Global Solutions se réserve le droit de modifier les spécifications des produits sans préavis. Pour les dernières spécifications du produit, visitez le site web fr.firesecurityproducts.com ou contactez votre représentant commercial.

Last updated on 12 November 2026 - 18:57