# 1-B6782-189

**EExe GRP Junction Box for Tank Top**

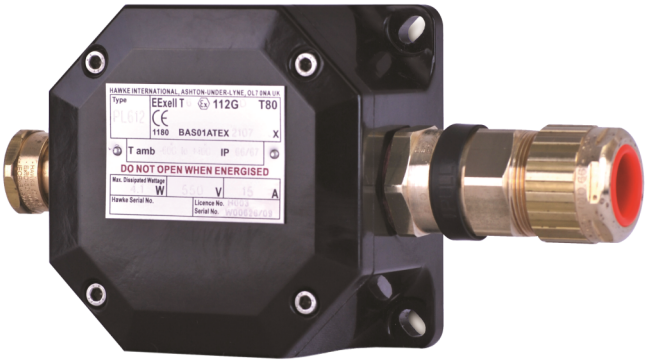

# 1-B6782-189

## EExe GRP Junction Box for Tank Top

## Tekniske specifikationer

### Physical

| | |
|---|---|
| Colour | Sort |
| Material (body) | Poliéster reforçado com vidro |

### Environmental

| | |
|---|---|
| Environment | Exd, Indendør, Udendørs |

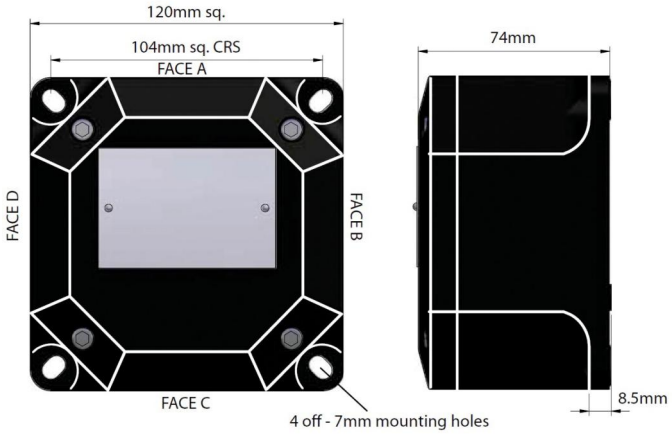


Kidde Global Solutions er et innovativt selskab og forbeholder sig ret til at ændre produktspecifikationer uden varsel. De nyeste produktspecifikationer kan du finde på dk.firesecurityproducts.com eller ved at kontakte din salgsrepræsentant hos.

Last updated on 12 November 2026 - 18:57