TVD-SNB-BB

Profilbox für TVD-SNB oder TVD-M2-WM

Übersicht

Die Anschlussdose TVD-SNB-BB kann zusammen mit den Wandhalterungen TVD-SNB oder TVD-M2-WM verwendet werden.

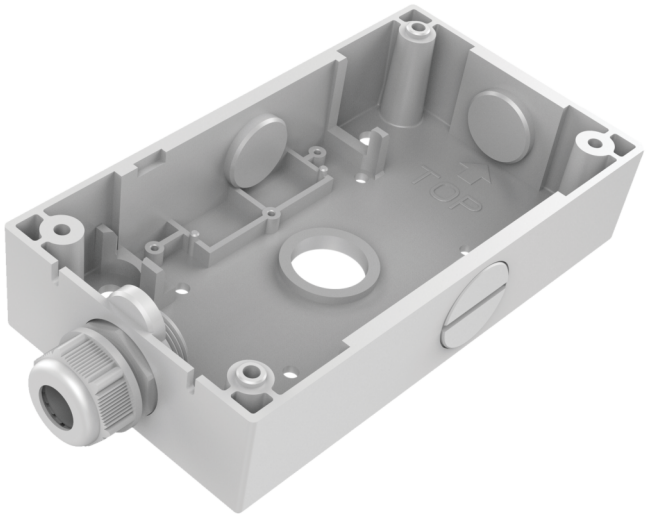

Einzelheiten

- Verwendung in Kombination mit Wandhalterungen TVD-SNB oder TVD-M2-WM
- Anschlussdose für Wandmontage
- Aluminium-Legierung

TVD-SNB-BB

Profilbox für TVD-SNB oder TVD-M2-WM

Technische Spezifikationen

General

Bracket type	Camera
Support type	TruVision mini domes
Bracket mounting part	Mount connection box
Mount type	Surface mount

Physical

Colour	Grey (Pantone 428c)
Material	Aluminium

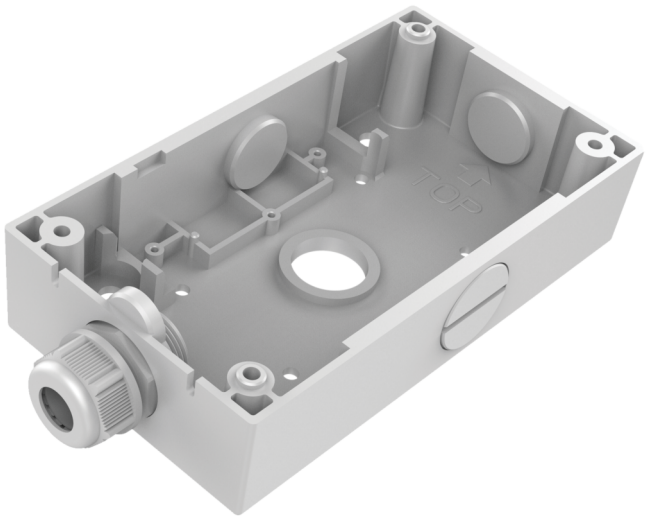

Als innovatives Unternehmen behält sich Kidde Global Solutions das Recht vor, Produktspezifikationen ohne Ankündigungen zu ändern. Für die aktuellsten Produktspezifikationen, besuchen Sie bitte de.firesecurityproducts.com online oder kontaktieren Sie bitte unsere Vertriebsmitarbeiter.