# ACA-CT-025

## Clip di fissaggio a "T", confezione 25 pezzi

### Generalità

La clip a "T" ACA-CT è stata progettata per poter installare correttamente il rivelatore lineare di calore (cavo termosensibile) sia per applicazioni a soffitto che a parete.

La clip è composta da una resina di polietilene a bassa densità in cui è presente l'alloggiamento idoneo per il rivelatore lineare di calore, in grado di distanziarlo di 25 mm dal punto di fissaggio della clip. Nelle applicazioni a soffitto, il distanziamento di 25 mm permette al cavo di essere investito più rapidamente da qualsiasi aumento di temperatura nell'ambiente.

### Installazione semplice

La clip viene ancorata per mezzo di una vite M4 e un tassello (esclusi). Per una maggiore sicurezza viene suggerito di utilizzare una fascetta plastica per impedire che il cavo venga sfilato dalla sua sede. Una montaggio a 8 della fascetta sulla clip risulta idonea anche nelle applicazioni più gravose.

Una spaziatura di un metro tra le clip risulta idonea nei tratti rettilinei. In prossimità delle curve a 90° oppure di cambi di direzione viene suggerito di diminuire questa distanza.

Le normali applicazioni di protezione contro l'incendio prevedono che il cavo sensore (rivelatore lineare di calore) venga posato a soffitto o nella parte superiore di una parete. Questo garantisce che il sensore sia rapidamente esposto al fumo caldo di un evento incendio che si diffonde in prossimità del soffitto.



### Dettagli

- Semplice installazione
- Per applicazioni a soffitto oppure a parete
- Idonea a distanziare e isolare il cavo sensore dal soffitto o da una parete
- Montaggio con una vite M4 (esclusa)
- Confezione 25 pezzi

# ACA-CT-025

## Clip di fissaggio a "T", confezione 25 pezzi

## Specifiche tecniche

### Physical

| | |
|---|---|
| Mounting type | Clip on |
| Material (body) | Low density polyethylene resin |

### Environmental

| | |
|---|---|
| Environment | Indoor |

### Regulatory

| | |
|---|---|
| Compliancy | RoHS |

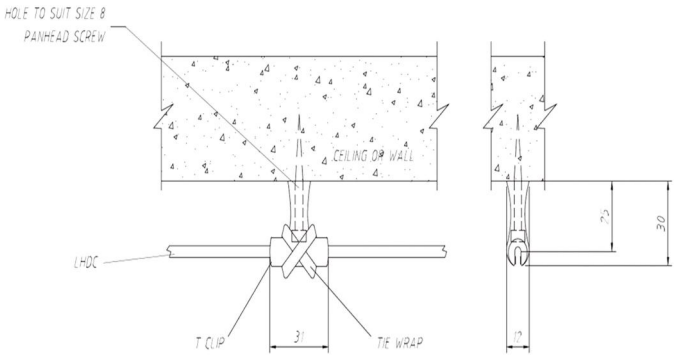


In quanto azienda in continua innovazione, Kidde Global Solutions si riserva il diritto di modificare le specifiche del prodotto senza preavviso. Per avere informazioni sempre aggiornate, visita it.firesecurityproducts.com online o contatta il tuo riferimento commerciale.

Last updated on 12 November 2026 - 18:57