07127-00

Staffa di supporto regolabile per rivelatore di fiamma serie FF

Generalità

Il 07127-00 è una staffa di montaggio regolabile per l'utilizzo con i rivelatori di fiamma serie FF700. Il supporto consente una regolazione in orizzontalmente fino a 45° e verso il basso fino a 45°.

La staffa è resistente alla corrosione.

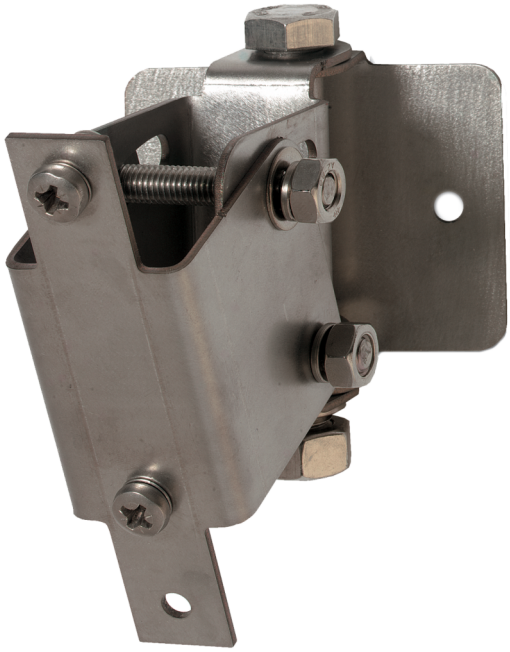

Dettagli

- Compatibile con i rivelatori di fiamma serie FF700
- Montaggio a muro o staffa omega

07127-00

Staffa di supporto regolabile per rivelatore di fiamma serie FF

Specifiche tecniche

Physical

Mounting type	Screw / bolt mount
Material (body)	Stainless steel

Environmental

Vandal proof	Yes
Environment	Exd, Indoor, IS, Outdoor

Prodotti compatibili

Categoria	Riferimento	Descrizione
Detection device	FF742N	Rivelatore di fiamma infrarosso Dual IR custodia alluminio
Detection device	FF746N	Rivelatore di fiamma infrarosso Dual IR ATEX custodia Exd IIC
Detection device	FF747N	16571 Dual IR Intrinsic Safe Flame Detector In Die-Cast Zinc Alloy Housing
Detection device	FF751N	Rivelatore di fiamma combinato UV/Dual IR custodia alluminio
Detection device	FF756N	Rivelatore di fiamma combinato UV/Dual IR ATEX custodia Exd IIC
Detection device	FF762N	Rivelatore di fiamma triplo IR in custodia di alluminio
Detection device	FF766N	Rivelatore di fiamma triplo IR ATEX custodia Exd IIC
Detection device	FF767N	16579 Triple IR Intrinsic Safe Flame Detector In Die-Cast Zinc Alloy Housing
Mounting Accessories	12545-00	Weather Shield (Stainless Steel)

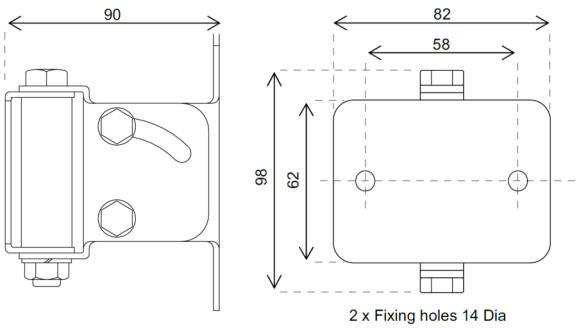

EDWARDS
Built for Resilience

In quanto azienda in continua innovazione, Kidde Global Solutions si riserva il diritto di modificare le specifiche del prodotto senza preavviso. Per avere informazioni sempre aggiornate, visita it.firesecurityproducts.com online o contatta il tuo riferimento commerciale.

Last updated on 12 November 2026 - 18:57