1-B6782-170

Retractable Cable, Coiled, Length 30m



1-B6782-170

Retractable Cable, Coiled, Length 30m

Technische specificaties

Physical

Colour	Black

Environmental

Environment	Indoor, Outdoor

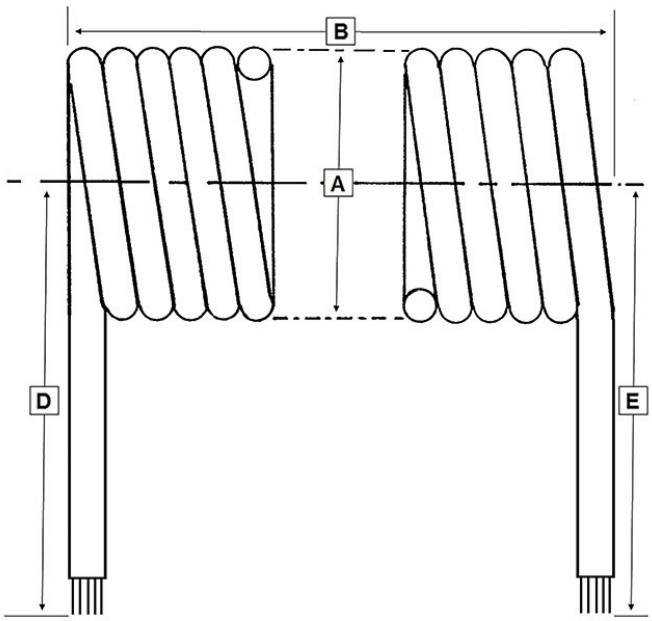

Als een bedrijf van innovatie behoudt Kidde Global Solutions zich het recht voor productspecificaties zonder kennisgeving te wijzigen. Ga voor de nieuwste productspecificaties online naar be.firesecurityproducts.com of neem contact op met uw verkoopvertegenwoordiger.

Last updated on 12 November 2026 - 18:57