# TVD-SNB-BB

**TruVision TVD-SNB back box**

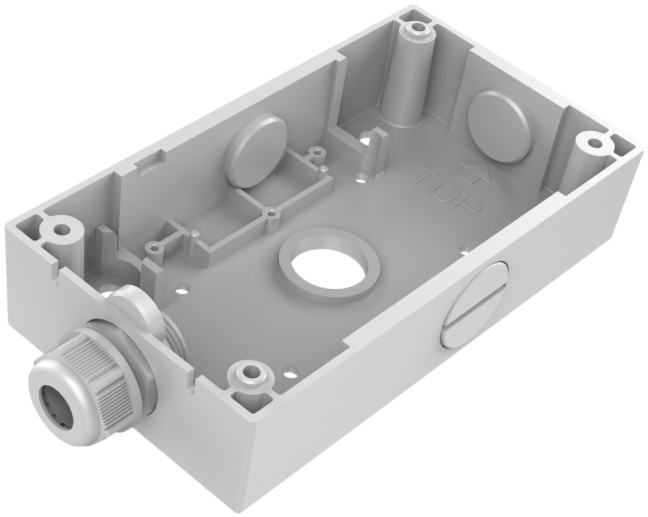


## Details

- Suitable for the TruVision wall brackets
- TruVision back box
- Aluminum alloy

# TVD-SNB-BB

## TruVision TVD-SNB back box

## Technische specificaties

### General

| | |
|---|---|
| Bracket type | Camera |
| Support type | TruVision mini domes |
| Bracket mounting part | Mount connection box |
| Mount type | Surface mount |

### Physical

| | |
|---|---|
| Colour | Grey (Pantone 428c) |
| Material | Aluminium |

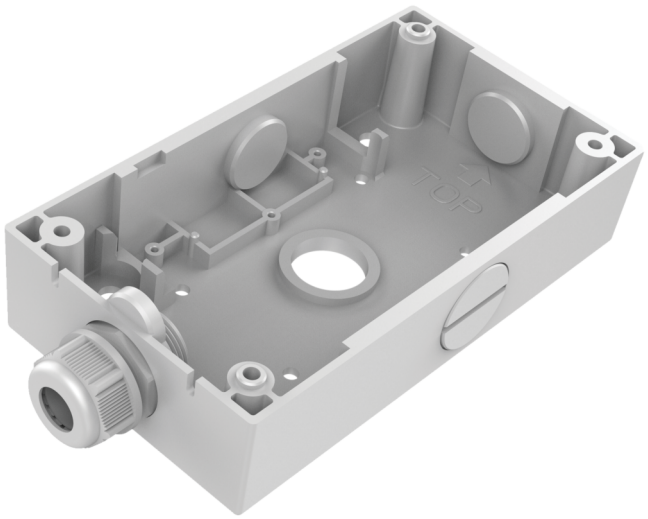


Als een bedrijf van innovatie behoudt Kidde Global Solutions zich het recht voor productspecificaties zonder kennisgeving te wijzigen. Ga voor de nieuwste productspecificaties online naar be.firesecurityproducts.com of neem contact op met uw verkoopvertegenwoordiger.

Last updated on 12 November 2026 - 18:57