ACA-CT-025

Kunststof hittekabel bevestigingsclip type “T”, set van 25 stuks



ACA-CT-025

Kunststof hittekabel bevestigingsclip type “T”, set van 25 stuks

Technische specificaties

Physical

Mounting type	Clip on
Material (body)	Low density polyethylene resin

Environmental

Environment	Indoor

Regulatory

Compliancy	RoHS

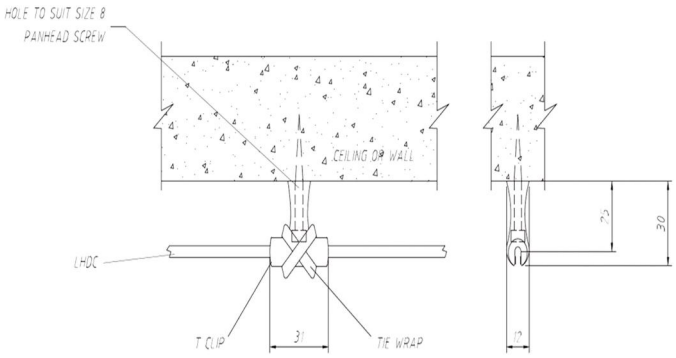

Als een bedrijf van innovatie behoudt Kidde Global Solutions zich het recht voor productspecificaties zonder kennisgeving te wijzigen. Ga voor de nieuwste productspecificaties online naar nl.firesecurityproducts.com of neem contact op met uw verkoopvertegenwoordiger.

Last updated on 12 November 2026 - 18:57