TVD-SNB-BB

Caixa de Junção para TVD-SNB

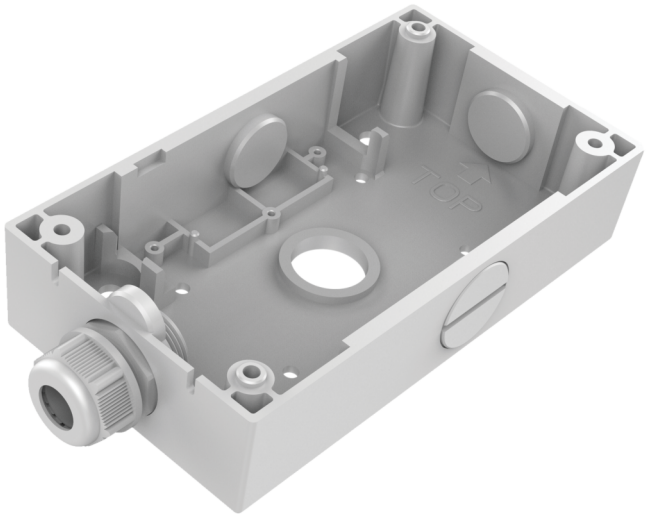

TVD-SNB-BB

Caixa de Junção para TVD-SNB

Especificações técnicas

General

Bracket type	Kamera
Support type	TruVision Mini Kuppeln
Bracket mounting part	Montage-Anschlussdose
Mount type	Oberflächenmontage

Physical

Colour	Grau (Pantone 428c)
Material	Aluminium

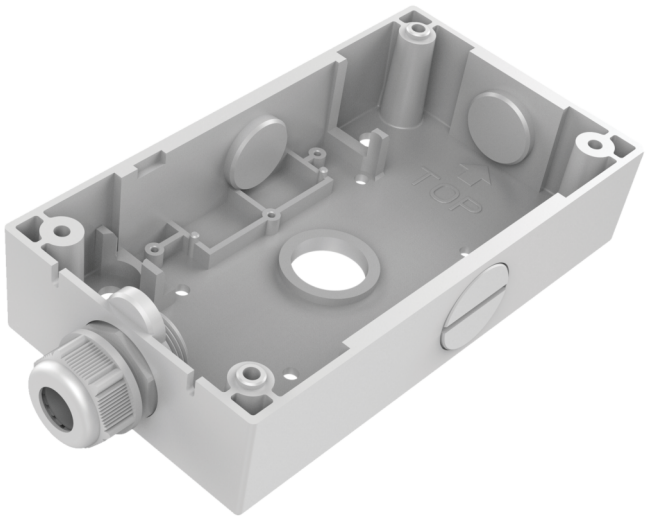

Como empresa de inovação, a Kidde Global Solutions reserva o direito de alterar as especificações do produto sem aviso prévio. Para obter informações sobre as especificações mais recentes do produto, visite pt.firesecurityproducts.com online ou contate o departamento comercial.

Last updated on 12 November 2026 - 18:57