1-B6782-189

EExe GRP Junction Box for Tank Top

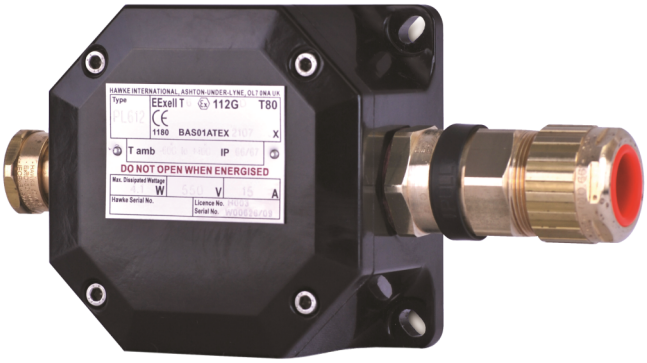

1-B6782-189

EExe GRP Junction Box for Tank Top

Tekniska specifikationer

Physical

Colour	Sort
Material (body)	Poliéster reforçado com vidro

Environmental

Environment	Exd, Indendør, Udendørs

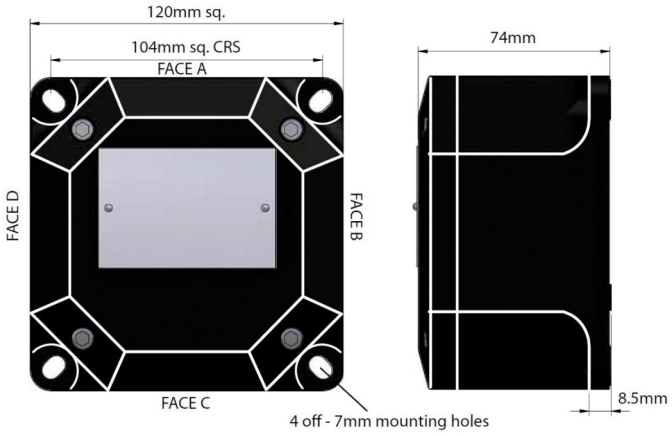

Kidde Global Solutions förbehåller sig rätten att ändra produktspecifikationer utan föregående meddelande. För de senaste produktspecifikationerna, besök se.firesecurityproducts.com online eller kontakta din försäljningsrepresentant.

Last updated on 12 November 2026 - 18:57