TVD-CB9-W

Pierścień mocujący TruVision (6 cali) do kamer kopułkowych serii 6 z moto-zoom. Do użytku z TVD-SNB, TVD-PPB, TVD-CBW (biały)

Opis

Pierścień montażowy TVD-CB9-W może być używany w połączeniu ze wspornikami montażowymi TVD-SNB, TVD-PPB i TVD-CBW



Szczegóły

- Kompatybilny ze wspornikami TVD-SNB, TVD-PPB, TVD-CBW
- Do użytku z kamerami kopułkowymi z moto-zoom serii 6 TVD-5604, TVD-5605, TVD-5606

TVD-CB9-W

Pierścień mocujący TruVision (6 cali) do kamer kopułkowych serii 6 z moto-zoom. Do użytku z TVD-SNB, TVD-PPB, TVD-CBW (biały)

Specyfikacja techniczna

General

Bracket type	Kamera
Support type	TruVision mini domes
Bracket mounting part	Spodek
Mount type	Wall mount

Physical

Physical dimensions	Ø 155 mm Ø 6.1 in.
Net weight	650 g (with cup base attached) 1.4 lb. (with cup base attached)
Colour	White
Material	Aluminium

Environmental

Environment	Indoor, Outdoor

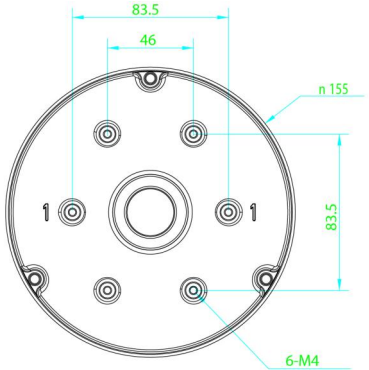

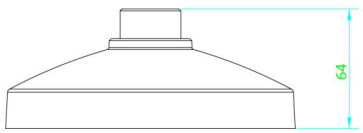

Będąc firmą innowacyjną, Kidde Global Solutions zastrzega sobie prawo do zmian w specyfikacji wyrobów bez uprzedzenia. W celu uzyskania najnowszych specyfikacji prosimy o wizytę na stronach pl/firesecurityproducts.com lub kontakt z przedstawicielem handlowym.

Last updated on 12 November 2026 - 18:57