DC103

Contacto Magnético Balanceado Montagem Superfície - GAP: 1.5cm - 3.1cm, 2 m cabo

Série DC

O contacto magnético de superfície DC103, foi desenhado para aplicações que requerem alta segurança e onde este contacto se apresente selado e protegido. O " reed switch " apresenta-se envolto numa cápsula em poliuretano que lhe confere total protecção a possíveis humidades impedindo desta forma a origem de falsos alarmes.

Fácil instalação

Contacto magnético de rápida e fácil instalação.

Alta qualidade dos componentes e dos materiais

As palhetas metálicas (contactos), construídas em ródio ou rutênio, encontram-se herméticamente seladas em nitrogénio seco. Este envolvimento oferece uma superior protecção contra a humidade e corrosão do material e é altamente eficaz contra eventuais tentativas de sabotagem.



Detalhes

- Montagem de superfície
- Cablado com 2 mts
- Protecção anti-sabotagem
- Design ataractivo

DC103

Contacto Magnético Balanceado Montagem Superfície - GAP: 1.5cm - 3.1cm, 2 m cabo

Especificações técnicas

General

Application type	Oberflächenmontage
Contact type	NC

Wired/wireless

Wired-wireless	Verdrahtet

Physical

Colour	Weiß

Regulatory

EN50131 grade	Klasse 2

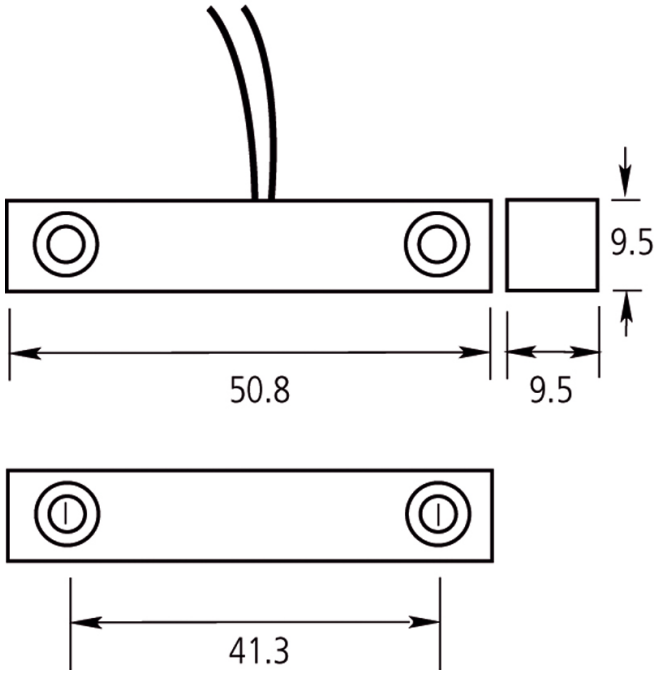

Como empresa de inovação, a Kidde Global Solutions reserva o direito de alterar as especificações do produto sem aviso prévio. Para obter informações sobre as especificações mais recentes do produto, visite pt.firesecurityproducts.com online ou contate o departamento comercial.

Last updated on 12 November 2026 - 18:57