Z-RL4

Remote LED Indicator - Square



Z-RL4
Remote LED Indicator - Square

Spécifications techniques

Physical

Colour	Weiß
Mounting type	Versenkte Montage, Montagem em superfície
Material	Geformtes ABS

Environmental

Environment	Drinnen

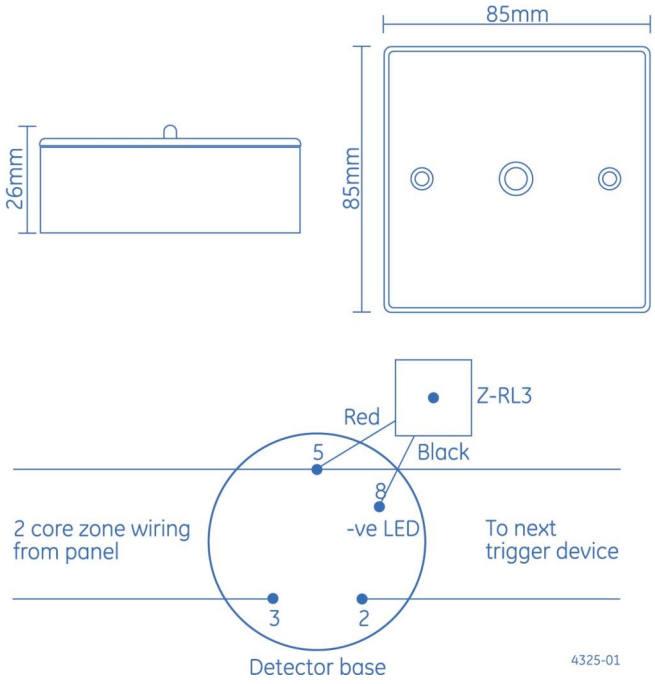

En tant que société d'innovation, Kidde Global Solutions se réserve le droit de modifier les spécifications des produits sans préavis. Pour les dernières spécifications du produit, visitez le site web fr.firesecurityproducts.com ou contactez votre représentant commercial.

Last updated on 12 November 2026 - 18:57