ZP7-RB1-P

Base para Montagem Embutida Detetores Série ZP7xx - Ziton



ZP7-RB1-P

Base para Montagem Embutida Detetores Série ZP7xx - Ziton

Especificações técnicas

Physical

Colour	Blanco polar
Mounting type	Back box, Deckenmontage, Versenkte Montage
Material (body)	Geformtes ABS

Environmental

Vandal proof	No
Environment	Drinnen

Regulatory

Compliancy	CE, REACH, RoHS 2, WEEE
Certification	CPR

Produtos compatíveis

Categoria	Referência	Descrição
Detection device	ZP720-3P	Detetor Termovelocimétrico Endereçável - Ziton
Detection device	ZP730-2P	Detetor Ótico Endereçável - Ziton
Detection device	ZP732-2P	Detetor Ótico/Térmico Endereçável - Ziton
Detection device	ZX832-3P	Detetor Endereçável Ótico/Térmico, Preto - Ziton

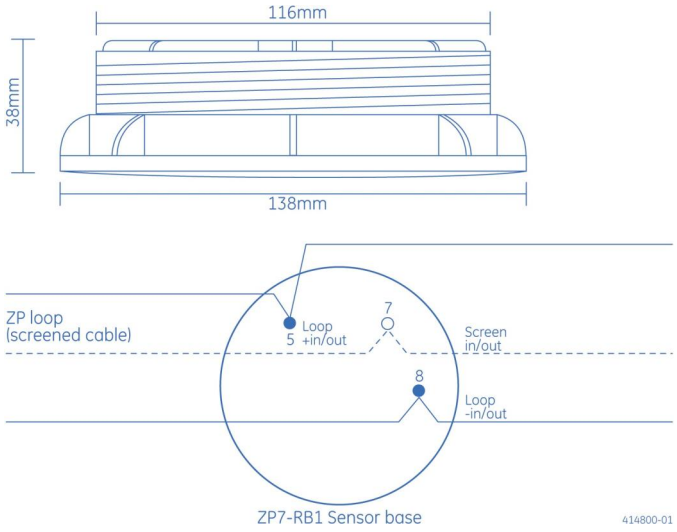

KIDDE COMMERCIAL

Como empresa de inovação, a Kidde Global Solutions reserva o direito de alterar as especificações do produto sem aviso prévio. Para obter informações sobre as especificações mais recentes do produto, visite pt.firesecurityproducts.com online ou contate o departamento comercial.

Last updated on 12 November 2026 - 18:57