TVP-WM-PM

TruVision PTZ dome pole mount adapter

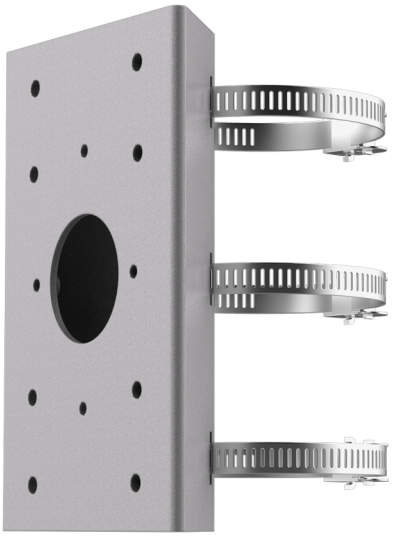

TVP-WM-PM

TruVision PTZ dome pole mount adapter

Tekniske specifikationer

General

Bracket type	Caméra
Support type	PTZ Kamera, TruVision beslag
Bracket mounting part	Monteringsadapter
Mount type	Stangmontering
Cable management	No

Kompatible produkter

Kategori	Reference	Beskrivelse
Brackets & Mounts	TVP-WMB	Vægbeslag til montering af bevægelige PTZ kameraer på en væg

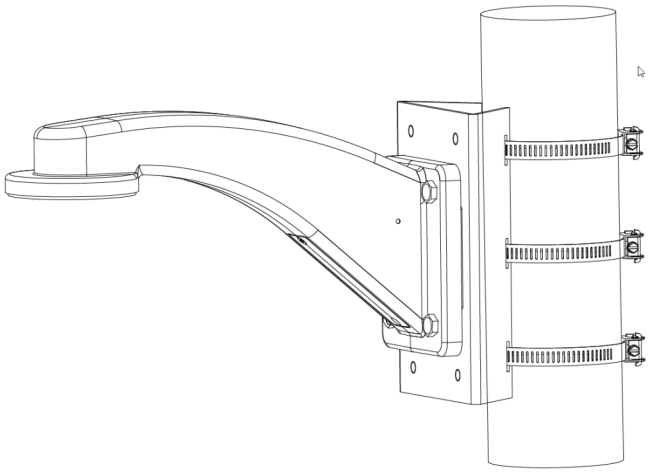

Kidde Global Solutions er et innovativt selskab og forbeholder sig ret til at ændre produktspecifikationer uden varsel. De nyeste produktspecifikationer kan du finde på dk.firesecurityproducts.com eller ved at kontakte din salgsrepræsentant hos.

Last updated on 12 November 2026 - 18:57