TVD-CB6

TruVision monteringsskål (135 mm) til S6 motoriseret Turret kameraer. Kan bruges sammen med TVD-SNB, TVD-PPB, TVD-CBW.

Overview

The TVD-CB6 cup base can be used on brackets TVD-SNB, TVD-PPB and TVD-CBW



Detaljer

- Compatible with camera brackets TVD-SNB, TVD-PPB, TVD-CBW
- For use with S6 motorized turret cameras TVT-5608, TVT-5609, TVT-5610, TVT-5611

TVD-CB6

TruVision monteringsskål (135 mm) til S6 motoriseret Turret kameraer. Kan bruges sammen med TVD-SNB, TVD-PPB, TVD-CBW.

Tekniske specifikationer

General

Bracket type	Caméra
Support type	TruVision mini kupler
Bracket mounting part	Coupe de base
Mount type	Vægmontering

Physical

Physical dimensions	Ø 136 mm
Net weight	Ø 5.35 in.
Colour	Gris (Pantone 428c)
Material	Aluminium

Environmental

Environment	Indendør, Udendørs

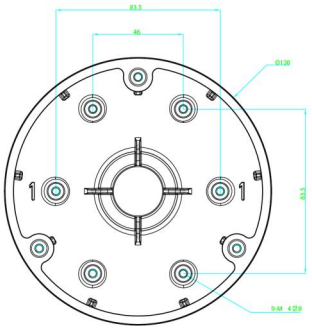

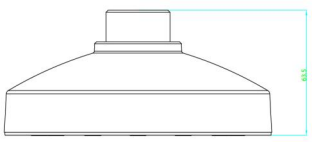

Kidde Global Solutions er et innovativt selskab og forbeholder sig ret til at ændre produktspecifikationer uden varsel. De nyeste produktspecifikationer kan du finde på dk.firesecurityproducts.com eller ved at kontakte din salgsrepræsentant hos.

Last updated on 12 November 2026 - 18:57