TVP-WMB-01

TruVision PTZ-Wandhalterung

Allgemein

Die TVP-WMB-01 ist eine Wandhalterung, die in Kombination mit verschiedenen TruVision-PTZ-Kameras verwendet werden kann. Sie lässt sich mit Zubehör für die Eck- oder Mastmontage kombinieren, um verschiedene Installationsarten zu ermöglichen.

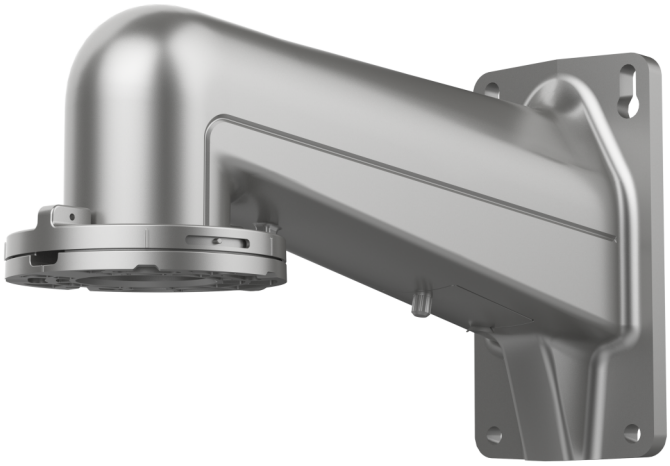

Einzelheiten

- Wandhalterung
- Kompatibel mit dem Zubehör für die Eck- und Mastmontage TVP-PMB-02 und TVP-CMB-02
- Sicherheitsseilanschluss für eine sichere PTZ-Installation
- Kabelführung innerhalb der Halterung

TVP-WMB-01
TruVision PTZ-Wandhalterung

Technische Spezifikationen

General

Bracket type	Caméra
Support type	PTZ-Kamera
Bracket mounting part	Montagehalterung
Mount type	Wandmontage
Cable management	Yes

Physical

Physical dimensions	180 × 97 × 329 mm
Net weight	1,39 kg
Colour	Grau
Material	Alliage d’aluminium et acier

Kompatible Produkte

Kategorie	Referenz	Beschreibung
Brackets & Mounts	TVP-CMB-02	TruVision PTZ-Eckhalterung
Brackets & Mounts	TVP-WMB-01	TruVision PTZ-Wandhalterung
Camera	TVGP-P02-0401-PTZ-G	TruVision 4MP IP PTZ camera, H.265+, 300m IR, 25x zoom, Super Low Light, IP67, IK10, NEMA 4X, Hi-PoE/36VDC
Camera	TVGP-P02-0402-PTZ-G	TruVision 4MP IP PTZ camera, H.265+, 400m IR, 42x zoom, Super Low Light, IP67, IK10, NEMA 4X, Hi-PoE/36VDC

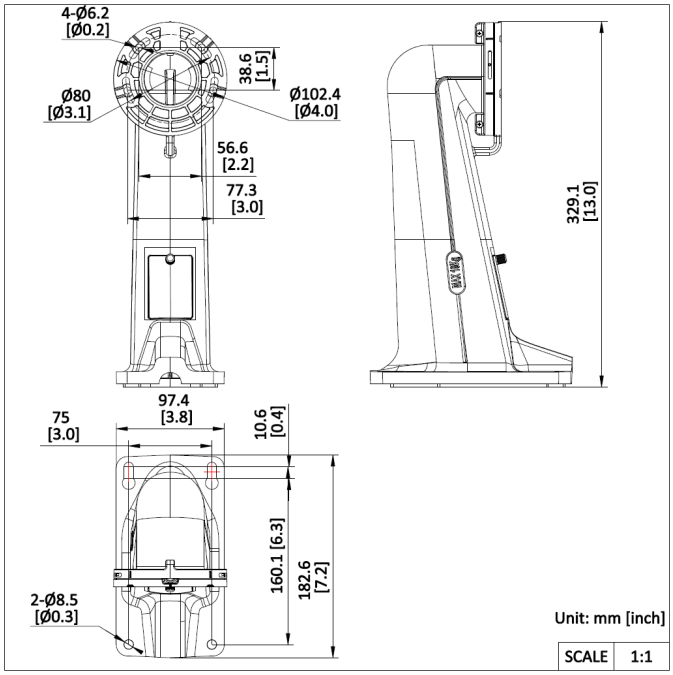

Als innovatives Unternehmen behält sich Kidde Global Solutions das Recht vor, Produktspezifikationen ohne Ankündigungen zu ändern. Für die aktuellsten Produktspezifikationen, besuchen Sie bitte de.firesecurityproducts.com online oder kontaktieren Sie bitte unsere Vertriebsmitarbeiter.