ZX832-3P

Detector analógico óptico-térmico Ziton. Blanco Polar.



ZX832-3P

Detector analógico óptico-térmico Ziton. Blanco Polar.

Especificaciones técnicas

General

Método de direccionamiento	Switches DIP

Electrical

Tipo de fuente de alimentación	Alimenté en boucle

Physical

Color	Signal blanc (RAL 9003)
Tipo de Montaje	Assemblage sur socle, Deckenmontage, Versenkte Montage
Material (caja)	Geformtes ABS

Environmental

Antivandálico	No
Entorno	Drinnen

Regulatory

Cumplimiento	CE, REACH, RoHS 3, WEEE
Certificación	CPR

Productos compatibles

Categoría	Referencia	Descripción
Detection device	11510-ZT	ZPL1-1 ADD.LABEL 1001-1127
Detection device	11520	Zpl1-2 Add.Label 2001-2127
Detection device	11530-ZT	ZPL1-3 ADD.LABEL 3001-3127
Detection device	11540-ZT	ZPL1-4 ADD.LABEL 4001-4127
Detection device	ZP7-IB2-P	Base para detector puntual con aislador Serie ZP7
Detection device	ZP7-RB1-P	Base de conexión empotrada Ziton para la serie de detectores ZP7. Blanco polar.
Detection device	ZP7-SB1-P	Base de conexión Ziton para la serie de detectores ZP7. Blanco polar.
Notification device	122301	Z-RL3 Remote LED w/ "Fire" Text, Square
Notification device	Z-RL4	Piloto remoto Ziton.

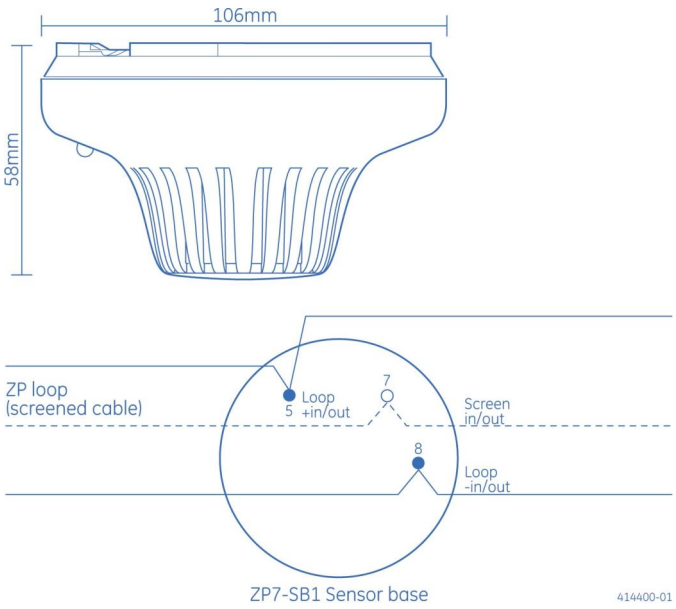

Como empresa innovadora, Kidde Global Solutions se reserva el derecho de modificar las especificaciones de los productos sin previo aviso. Para conocer las últimas especificaciones de los productos, visite la Web de es.firesecurityproducts.com o póngase en contacto con su comercial.

Last updated on 12 November 2026 - 18:57