ZP755B-2P

Base analógica con sirena Ziton. Blanco polar.



ZP755B-2P

Base analógica con sirena Ziton. Blanco polar.

Especificaciones técnicas

General

Addressing method	DIP Switches
Monitoring	Device removal, Device type, Open circuit, Short circuit, Sound output

Physical

Colour	Branco polar
Mounting type	Montagem em superfície
Material	Geformter Thermoplast

Environmental

Environment	Drinnen

Regulatory

Certification	EN54-3

Productos compatibles

Categoría	Referencia	Descripción
Detection device	ZP720-3P	Detector analógico termovelocimétrico - Ziton
Detection device	ZP730-2P	Detector analógico óptico Ziton.
Detection device	ZP732-2P	Detector analógico óptico-térmico Ziton.
Detection device	ZX832-3P	Detector analógico óptico-térmico Ziton. Blanco Polar.
Notification device	70802	Red Cap for ZP755B Series Notification Devices
Notification device	SPB-2P	PLUG-IN BASE, PW
Notification device	ZP755-COV-P	Tapa blanca para base de sirenas ZP7. Blanco polar.

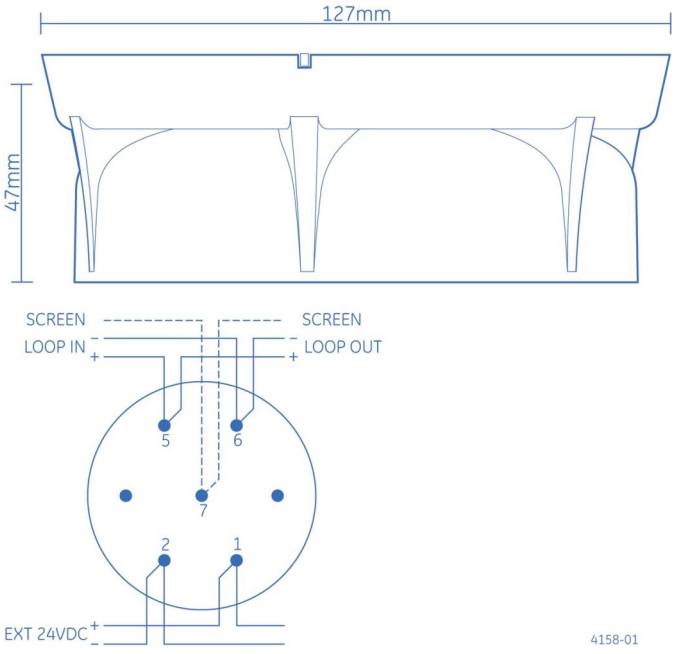

Como empresa innovadora, Kidde Global Solutions se reserva el derecho de modificar las especificaciones de los productos sin previo aviso. Para conocer las últimas especificaciones de los productos, visite la Web de es.firesecurityproducts.com o póngase en contacto con su comercial.

Last updated on 12 November 2026 - 18:57