DC101S60

DC101 WITH 6 METER CABLE



DC101S60

DC101 WITH 6 METER CABLE

Specifiche tecniche

General

Application type	Montage en surface
Contact type	NC

Wired/wireless

Wired-wireless	Kablede

Regulatory

EN50131 grade	Lønklasse 2

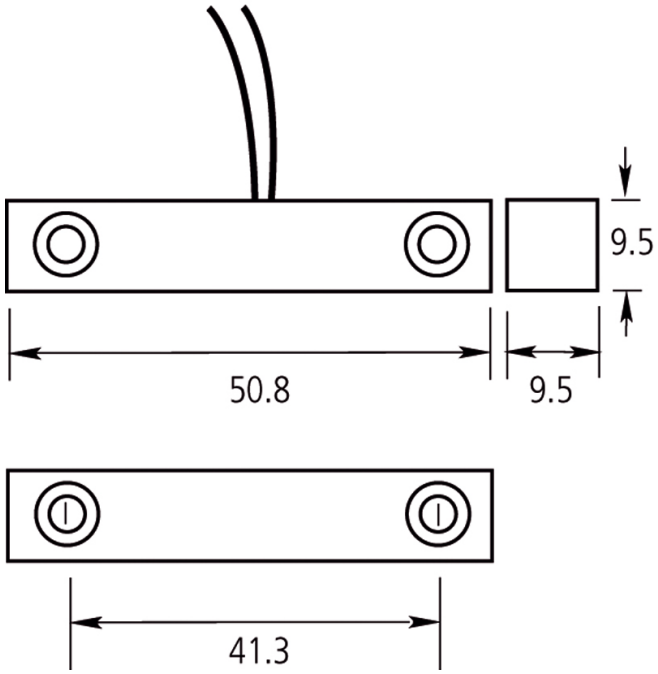

In quanto azienda in continua innovazione, Kidde Global Solutions si riserva il diritto di modificare le specifiche del prodotto senza preavviso. Per avere informazioni sempre aggiornate, visita it.firesecurityproducts.com online o contatta il tuo riferimento commerciale.

Last updated on 12 November 2026 - 18:57