# DC109

## INDUSTRIAL DOOR CONTACT



# DC109
## INDUSTRIAL DOOR CONTACT

## Specifiche tecniche

### General

| | |
|---|---|
| Application type | Montage en surface |
| Contact type | NC |

### Wired/wireless

| | |
|---|---|
| Wired-wireless | Kablede |

### Physical

| | |
|---|---|
| Material | Aluminium |

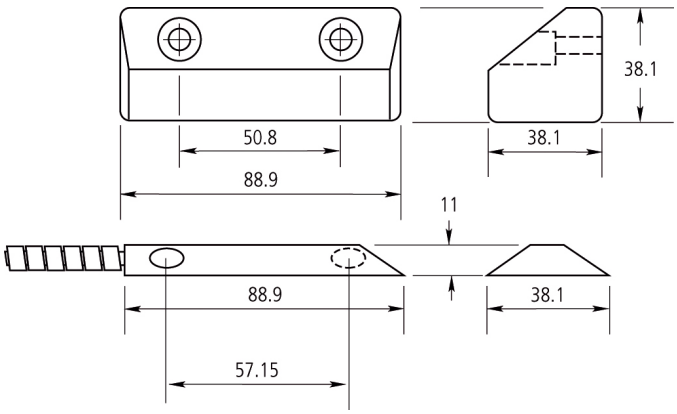


In quanto azienda in continua innovazione, Kidde Global Solutions si riserva il diritto di modificare le specifiche del prodotto senza preavviso. Per avere informazioni sempre aggiornate, visita it.firesecurityproducts.com online o contatta il tuo riferimento commerciale.

Last updated on 12 November 2026 - 18:57