DC101

Magnetkontakt, utanpåliggande montage, fast kabel 2 m, arbetsavstånd 0-28 mm, mått 50x9x9 mm

DC101

DC101 är en magnetkontakt för utanpåliggande montage och är konstruerad för användning i installationer där en liten, kapslad enhet krävs. Kontaktdelen är helt inkapslad i en exklusiv polyuretan förening som hindrar att fukt tränger in i kontakten och orsakar falsklarm.

Installation

Arbetsavståndet på 16 mm möjliggör snabb, enkel installation och förhindrar falsklarm från löst sittande dörrar. Vid montage ska man ta hänsyn till eventuella förändringar i olika material så att det maximala kontaktavståndet inte överskrids. Försänkta hål för skruvar ger en ren och snygg installation.

Komponenter och material med kvalitet

Reedkontaktens ben är pläterade med rodium eller rutenium, och hermetiskt tillsluten i torr kväve. Detta ger överlägset skydd mot att kontakten inte klibbar ihop och ger dessutom en fuktfri miljö som förhindrar korrosion.



Detaljer

- Utanpåliggande montage
- Överlägsen kvalitet
- Enkla att installera
- 2,5 meters ledarlängd som standard
- Försedda med sabotageslinga
- SBSC-intygad, larmklass 1/2

DC101

Magnetkontakt, utanpåliggande montage, fast kabel 2 m, arbetsavstånd 0-28 mm, mått 50x9x9 mm

Tekniska specifikationer

General

Ansökningstyp	Montage en surface
Kontakt typ	NC

Wired/wireless

Wired / trådlöst	Kablede

Physical

Färg	Hvid

Environmental

Monteringsflatematerialе	Ferrométal, Non-ferrométal

Regulatory

EN50131 Karakter	Lønklasse 2

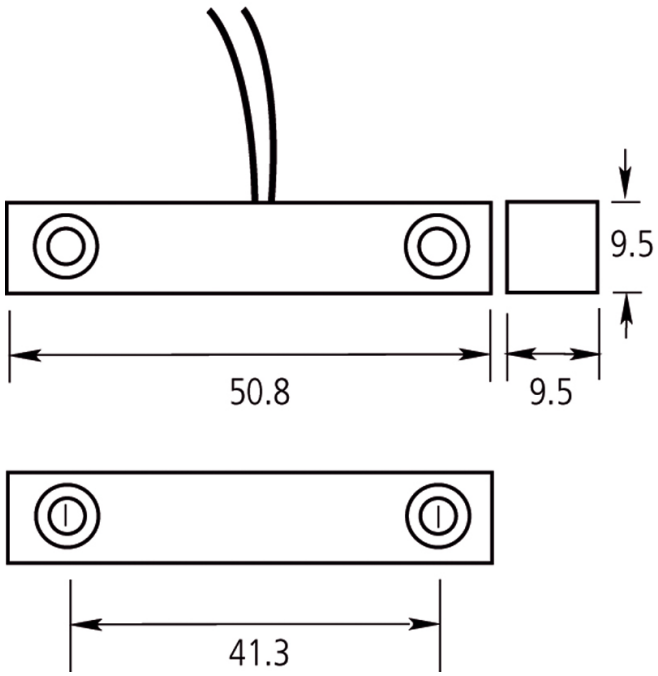

Kidde Global Solutions förbehåller sig rätten att ändra produktspecifikationer utan föregående meddelande. För de senaste produktspecifikationerna, besök se.firesecurityproducts.com online eller kontakta din försäljningsrepresentant.

Last updated on 12 November 2026 - 18:57