Z-RL4

Piloto remoto Ziton.



Z-RL4

Piloto remoto Ziton.

Especificaciones técnicas

Physical

Colour	Weiß
Mounting type	Versenkte Montage, Montaggio a superficie
Material	Geformtes ABS

Environmental

Environment	Drinnen

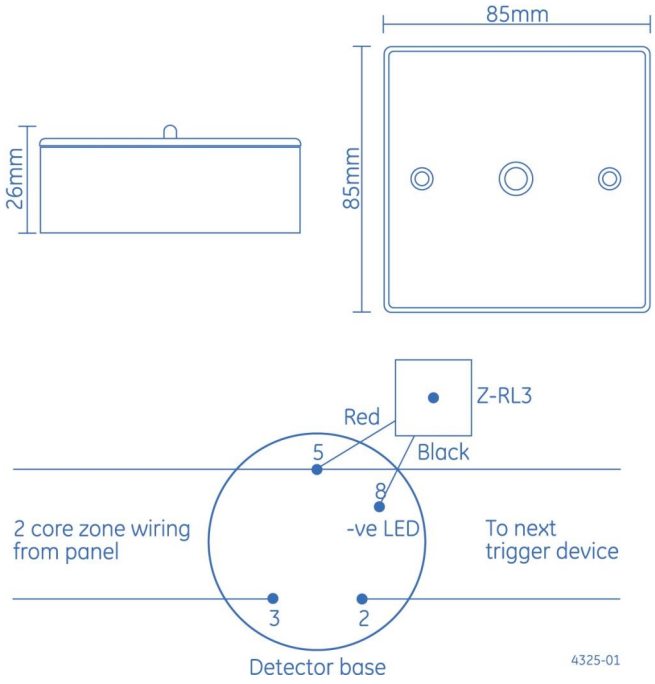

KIDDE GLOBAL SOLUTIONS

Como empresa innovadora, Kidde Global Solutions se reserva el derecho de modificar las especificaciones de los productos sin previo aviso. Para conocer las últimas especificaciones de los productos, visite la Web de es.firesecurityproducts.com o póngase en contacto con su comercial.

Last updated on 12 November 2026 - 18:57