TVP-PMB-03

Support suspendu pour caméra PTZ TruVision

General

The TruVision TVP-PMB-03 pendant mount bracket can be used to install IP PTZ cameras on a ceiling.



Détails

- Support pendant pour montage sur plafond horizontal
- Compatible avec une sélection de caméras PTZ

TVP-PMB-03

Support suspendu pour caméra PTZ TruVision

Spécifications techniques

General

Bracket type	Telecamera
Support type	PTZ-Kamera
Bracket mounting part	Montagehalterung
Mount type	Hängende Montage
Cable management	Yes

Physical

Physical dimensions	117 x 117 x 105 mm
Net weight	750 g
Colour	Grau
Material	Lega di alluminio e acciaio

Environmental

Environment	Drinnen, Draussen

Produits compatibles

Catégorie	Référence	Description
Camera	TVGP-P02-0401-PTZ-G	TruVision 4MP IP PTZ camera, H.265+, 300m IR, 25x zoom, Super Low Light, IP67, IK10, NEMA 4X, Hi-PoE/36VDC
Camera	TVGP-P02-0402-PTZ-G	TruVision 4MP IP PTZ camera, H.265+, 400m IR, 42x zoom, Super Low Light, IP67, IK10, NEMA 4X, Hi-PoE/36VDC

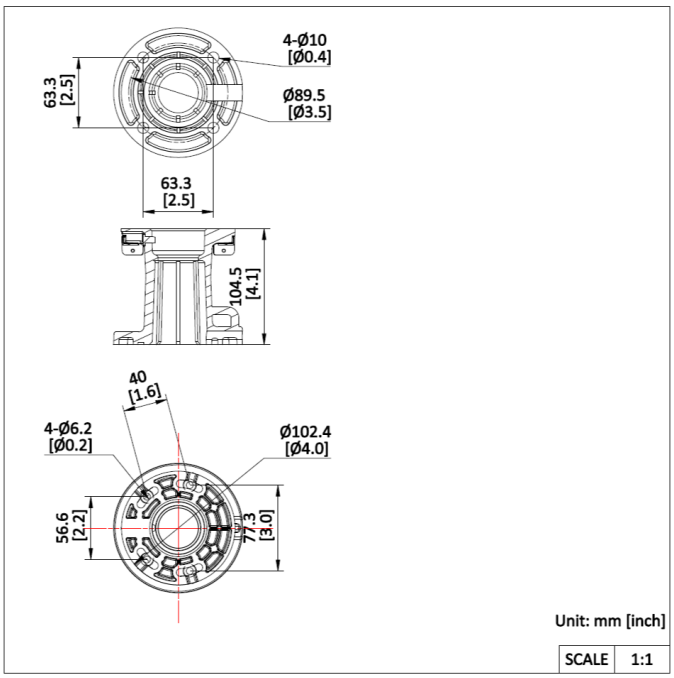

En tant que société d'innovation, Kidde Global Solutions se réserve le droit de modifier les spécifications des produits sans préavis. Pour les dernières spécifications du produit, visitez le site web fr.firesecurityproducts.com ou contactez votre représentant commercial.

Last updated on 12 November 2026 - 18:57