# Z-RL4

**Remote LED Indicator - Square**



# Z-RL4

## Remote LED Indicator - Square

## Technische specificaties

### Physical

| | |
|---|---|
| Colour | Hvid |
| Mounting type | Forsænket montering, Montaggio a superficie |
| Material | Støbt ABS |

### Environmental

| | |
|---|---|
| Environment | Indendør |

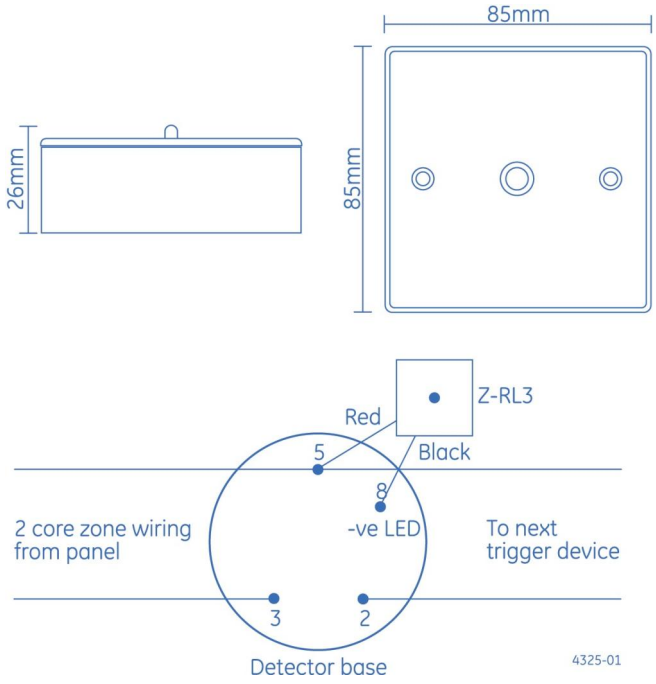


Als een bedrijf van innovatie behoudt Kidde Global Solutions zich het recht voor productspecificaties zonder kennisgeving te wijzigen. Ga voor de nieuwste productspecificaties online naar be.firesecurityproducts.com of neem contact op met uw verkoopvertegenwoordiger.

Last updated on 12 November 2026 - 18:57