Z-RL4

Remote LED Indicator - Square



Z-RL4

Remote LED Indicator - Square

Specyfikacja techniczna

Physical

Colour	White
Mounting type	Recessed mount, Montaggio a superficie
Material	Moulded ABS

Environmental

Environment	Indoor

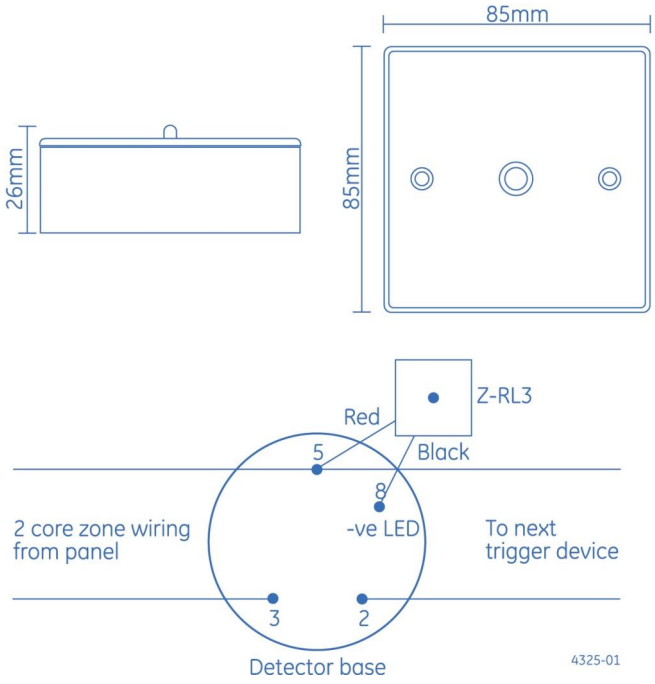

Będąc firmą innowacyjną, Kidde Global Solutions zastrzega sobie prawo do zmian w specyfikacji wyrobów bez uprzedzenia. W celu uzyskania najnowszych specyfikacji prosimy o wizytę na stronach pl/firesecurityproducts.com lub kontakt z przedstawicielem handlowym.

Last updated on 12 November 2026 - 18:57