Z-RL4

Sinalizador Quadrado - Ziton



Z-RL4

Sinalizador Quadrado - Ziton

Especificações técnicas

Physical

Colour	Weiß
Mounting type	Versenkte Montage, Montaggio a superficie
Material	Geformtes ABS

Environmental

Environment	Drinnen

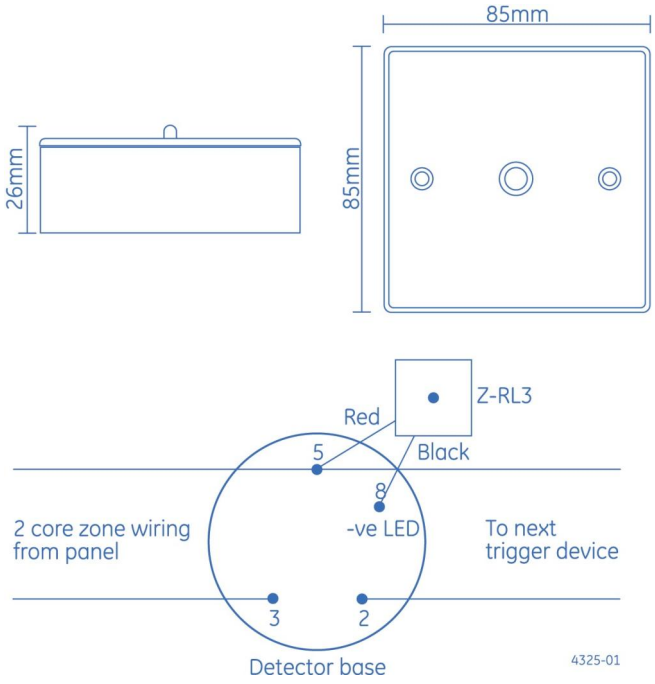

Como empresa de inovação, a Kidde Global Solutions reserva o direito de alterar as especificações do produto sem aviso prévio. Para obter informações sobre as especificações mais recentes do produto, visite pt.firesecurityproducts.com online ou contate o departamento comercial.

Last updated on 12 November 2026 - 18:57