Z-RL4

Remote LED Indicator - Square



Z-RL4
Remote LED Indicator - Square

Tekniska specifikationer

Physical

Colour	Hvid
Mounting type	Forsænket montering, Montaggio a superficie
Material	Støbt ABS

Environmental

Environment	Indendør

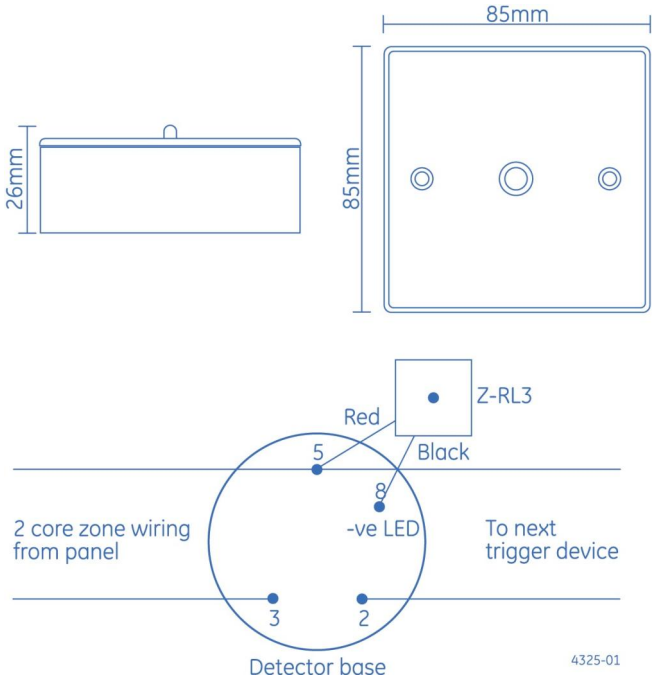

Kidde Global Solutions förbehåller sig rätten att ändra produktspecifikationer utan föregående meddelande. För de senaste produktspecifikationerna, besök se.firesecurityproducts.com online eller kontakta din försäljningsrepresentant.

Last updated on 12 November 2026 - 18:57