AB360

6" Fire Bell, indoor use, 24 VDC



AB360

6" Fire Bell, indoor use, 24 VDC

Technische Spezifikationen

Electrical

Power supply type	24 VDC
Number of connection terminals	2

Physical

Colour	Rot
Mounting type	Montage op basis, Wandmontage
Mounting position	Wand
Mounting base	Tief
Material	Stahl

Environmental

Vandal proof	No
Environment	Drinnen

Regulatory

Compliancy	CE, REACH, RoHS 3, WEEE
Certification	CPR

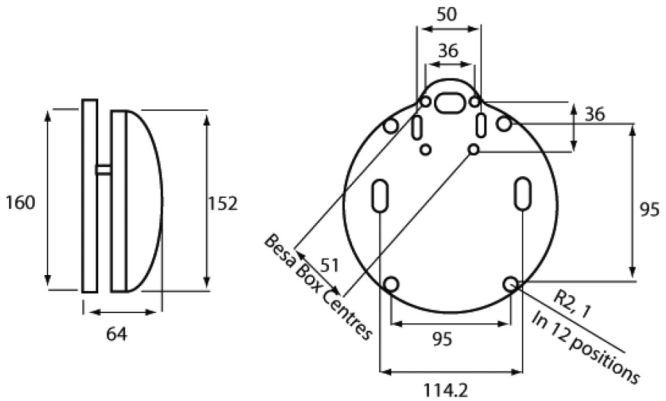

Als innovatives Unternehmen behält sich Kidde Global Solutions das Recht vor, Produktspezifikationen ohne Ankündigungen zu ändern. Für die aktuellsten Produktspezifikationen, besuchen Sie bitte de.firesecurityproducts.com online oder kontaktieren Sie bitte unsere Vertriebsmitarbeiter.