S40-2SLC-10

10G SFP Transceiver Module (1310nm) - 10 km - Single Mode



S40-2SLC-10

10G SFP Transceiver Module (1310nm) - 10 km - Single Mode

Especificaciones técnicas

General

Categoría	SFP
Tipo de puerto	Einzelner Modus
No. de fibras	2
Velocidad del puerto	10G
Longitud de onda	1310 nm

Regulatory

Cumplimiento	CE, FCC

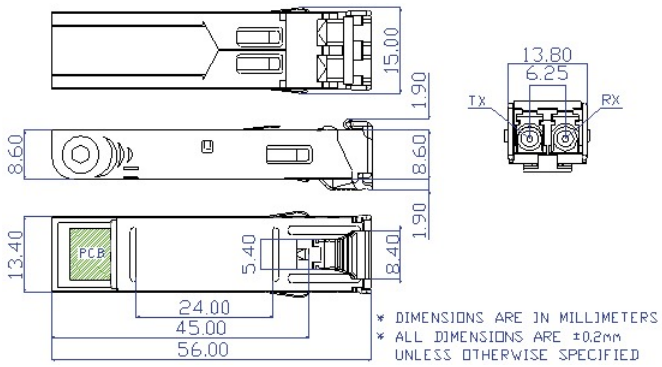

Como empresa innovadora, Kidde Global Solutions se reserva el derecho de modificar las especificaciones de los productos sin previo aviso. Para conocer las últimas especificaciones de los productos, visite la Web de es.firesecurityproducts.com o póngase en contacto con su comercial.

Last updated on 12 November 2026 - 20:20