S30-2MLC-2

Module SFP mini-GBIC MM 2 fibres / Gigabit Base 1000-SX2 - 1310nm - 2km (0°/+50°C),

Présentation

Le module émetteur-récepteur KIDDE Fire and Security est spécialement conçu pour accueillir une fibre optique haute performance. Conformes à l'accord multisource SFP (MSA), ces modules émetteurs-récepteurs sont dotés d'une fonction hot-plug pour une installation facile sans interrompre le fonctionnement de l'équipement hôte en ligne. L'émetteur-récepteur SFP Mini GBIC peut être installé dans les commutateurs KIDDE Fire and Security avec interface 100Base-FX ou 1000Base-SX / LX SFP.



Détails

- Accord SFP multisource conforme
- Débit de données 1.25Gbps
- Nécessite une fibre 50/125 (OM3) pour atteindre 2 km de distance
- Débit de données de 1 Gbps
- Norme de sécurité laser de classe 1 conforme à la norme CEI 60825
- LC duplex réceptacle
- Faible dissipation de puissance
- Capacité plug-and-play pour une installation facile
- Connectable à chaud
- Température de fonctionnement de 0ºC à + 50ºC
- Indicateur de détection de signal TTL
- Alimentation simple 3.3V
- Se conformer à la norme IEEE 802.3ab

S30-2MLC-2

Module SFP mini-GBIC MM 2 fibres / Gigabit Base 1000-SX2 - 1310nm - 2km (0°/+50°C),

Spécifications techniques

General

Category	SFP
Port type	Multi Modus
No. of fibers	2
Port speed	Gigabit
Wavelength	1310 nm

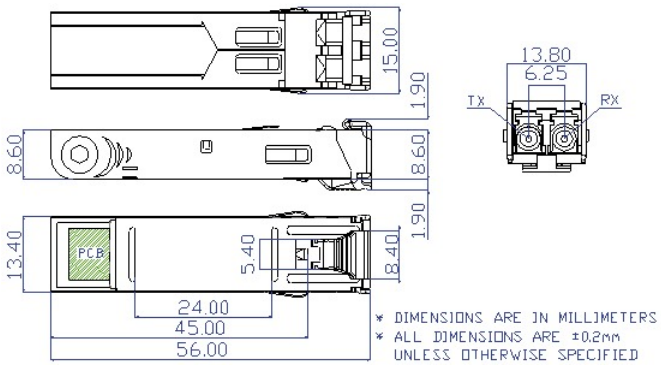

En tant que société d'innovation, Kidde Global Solutions se réserve le droit de modifier les spécifications des produits sans préavis. Pour les dernières spécifications du produit, visitez le site web fr.firesecurityproducts.com ou contactez votre représentant commercial.

Last updated on 12 November 2026 - 20:20