S40-2SLC-10

Module SFP+ 10GBase-LR Fibre Optique Transmetteur -10km - SM



S40-2SLC-10

Module SFP+ 10GBase-LR Fibre Optique Transmetteur -10km - SM

Spécifications techniques

General

Catégorie	SFP
Type de port	Einzelner Modus
Nbre de fibres	2
Vitesse du Port	10G
Longueur d'onde	1310 nm

Regulatory

Conformité	CE, FCC

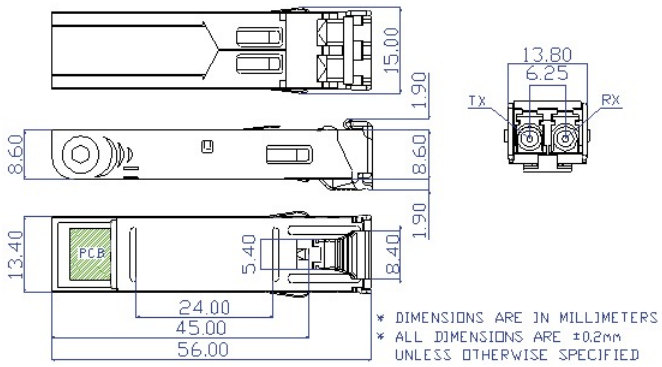

En tant que société d'innovation, Kidde Global Solutions se réserve le droit de modifier les spécifications des produits sans préavis. Pour les dernières spécifications du produit, visitez le site web fr.firesecurityproducts.com ou contactez votre représentant commercial.

Last updated on 12 November 2026 - 20:20