AB360

Campana polarizzata, diametro 6", EN54 CPD, 24 VDC

Generalità

L'AB360 è una campana interna da 150 mm (6 pollici) progettata come segnalatore acustico di incendio. Grazie alle sue dimensioni ridotte e al design compatto, è ideale per l'installazione all'interno. L'AB360 utilizza un'alimentazione a 24 Vcc con un consumo di corrente molto basso, questo la rende compatibile con la maggior parte dei sistemi di allarme antincendio sul mercato.

Applicationi

L'AB360 è ideale per qualsiasi applicazione, ma è particolarmente adatta per l'installazione su siti dove è richiesto un gran numero di campane. Grazie al basso consumo di corrente, è possibile evitare l'utilizzo di numerosi alimentatori.

Costruzione

Progettata per facilitarne l'installazione, l'AB360 è dotata di un robusto gong in acciaio. Ciò garantisce la generazione di un suono di campana universalmente riconoscibile.



Dettagli

- Adatta per uso interno
- Profilo sottile
- Basso consumo di corrente - 20 mA
- Veloce e facile installazione
- Diodo polarizzato
- Manutenzione veloce
- Affidabilità notevole
- Approvata EN54-3
- Conformità CPD

AB360

Campana polarizzata, diametro 6", EN54 CPD, 24 VDC

Specifiche tecniche

Electrical

Power supply type	24 VDC
Number of connection terminals	2

Physical

Colour	Rød
Mounting type	Montage op basis, Vægmontering
Mounting position	Mur
Mounting base	Profondeur
Material	Stål

Environmental

Vandal proof	No
Environment	Indendør

Regulatory

Compliancy	CE, REACH, RoHS 3, WEEE
Certification	CPR

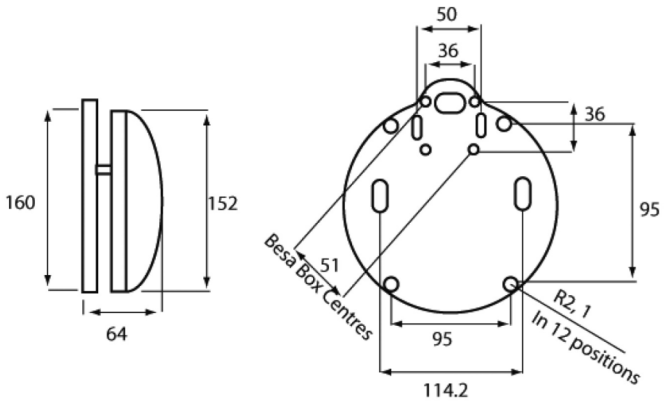

In quanto azienda in continua innovazione, Kidde Global Solutions si riserva il diritto di modificare le specifiche del prodotto senza preavviso. Per avere informazioni sempre aggiornate, visita it.firesecurityproducts.com online o contatta il tuo riferimento commerciale.

Last updated on 12 November 2026 - 18:57