# AB360

**6" Fire Bell, indoor use, 24 VDC**



# AB360

## 6" Fire Bell, indoor use, 24 VDC

## Specyfikacja techniczna

### Electrical

| | |
|---|---|
| Power supply type | 24 VDC |
| Number of connection terminals | 2 |

### Physical

| | |
|---|---|
| Colour | Red |
| Mounting type | Montage op basis, Wall mount |
| Mounting position | Wall |
| Mounting base | Deep |
| Material | Steel |

### Environmental

| | |
|---|---|
| Vandal proof | No |
| Environment | Indoor |

### Regulatory

| | |
|---|---|
| Compliancy | CE, REACH, RoHS 3, WEEE |
| Certification | CPR |

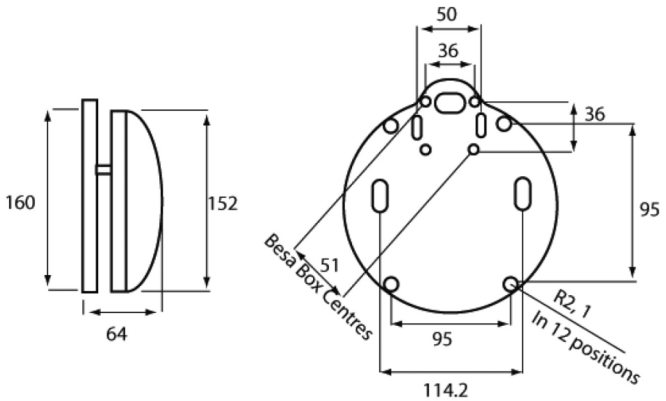


Będąc firmą innowacyjną, Kidde Global Solutions zastrzega sobie prawo do zmian w specyfikacji wyrobów bez uprzedzenia. W celu uzyskania najnowszych specyfikacji prosimy o wizytę na stronach pl/firesecurityproducts.com lub kontakt z przedstawicielem handlowym.

Last updated on 12 November 2026 - 18:57