S40-2SLC-10

10G SFP Transceiver Module (1310nm) - 10 km - Single Mode



S40-2SLC-10

10G SFP Transceiver Module (1310nm) - 10 km - Single Mode

Especificações técnicas

General

Categoria	SFP
Tipo de porto	Einzelner Modus
Nr. de fibras	2
Velocidade do porto	10G
Comprimento de onda	1310 nm

Regulatory

Conformidade	CE, FCC

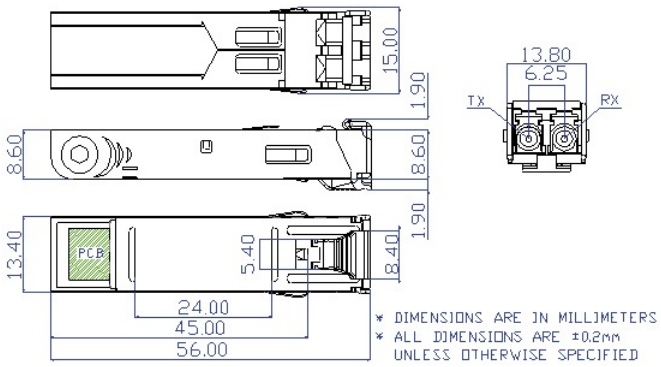

Como empresa de inovação, a Kidde Global Solutions reserva o direito de alterar as especificações do produto sem aviso prévio. Para obter informações sobre as especificações mais recentes do produto, visite pt.firesecurityproducts.com online ou contate o departamento comercial.

Last updated on 12 November 2026 - 20:20