Z-RL4

Remote LED Indicator - Square



Z-RL4
Remote LED Indicator - Square

Tekniske specifikationer

Physical

Colour	Hvid
Mounting type	Forsænket montering, Montaż nawierzchniowy
Material	Støbt ABS

Environmental

Environment	Indendør

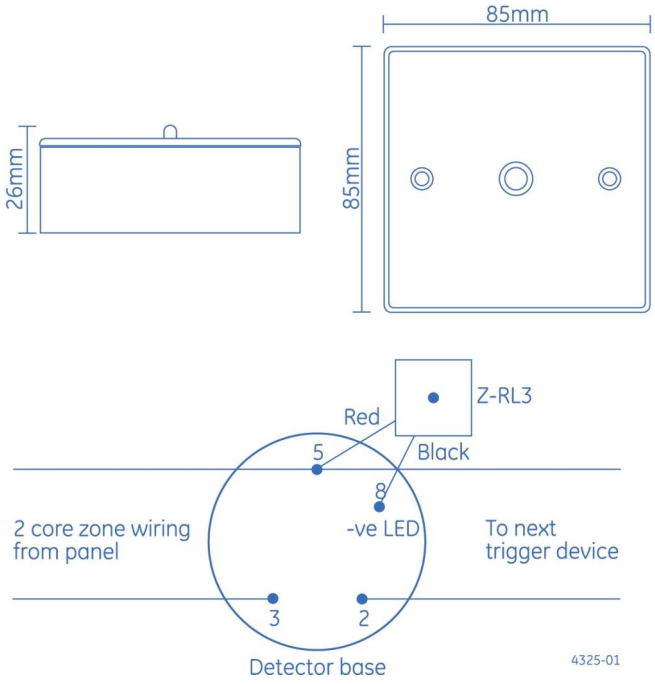

Kidde Global Solutions er et innovativt selskab og forbeholder sig ret til at ændre produktspecifikationer uden varsel. De nyeste produktspecifikationer kan du finde på dk.firesecurityproducts.com eller ved at kontakte din salgsrepræsentant hos.

Last updated on 12 November 2026 - 18:57