TVW-BB1-W

TruVision Wedge-Kamerarückwand zur Verwendung mit Wedgekameras der S6-Serie, weiß

Allgemein

TVW- BB1 Anschlußdose für den Innen- und Außeneinsatz. Die Halterung kann mit den unten aufgeführten TruVision-Wedgekameras verwendet werden.

Wird für folgende Kameras verwendet

TruVision S6 Wedge IP Kameras:
TVW-5601
TVW-5602
TVW-5603
TVW-5604
TVW-5605



Einzelheiten

- Geeignet für TruVision S6 Wedge S6 Wedgekameras
- Anschlußdose
- Aluminumlegierung

TVW-BB1-W

TruVision Wedge-Kamerarückwand zur Verwendung mit Wedgekameras der S6-Serie, weiß

Technische Spezifikationen

General

Bracket type	Kamera
Support type	TruVision Keil Kuppeln
Bracket mounting part	Montaż w puszce
Mount type	Back box
Cable management	Yes

Physical

Physical dimensions	120 x 150.74 x 37.22 (Ø 120 mm)
Net weight	240 g
Colour	Weiß
Material	Aluminium

Regulatory

Compliancy	CE

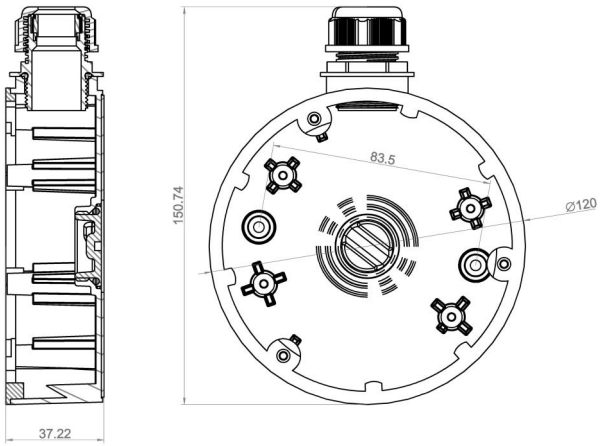

Als innovatives Unternehmen behält sich Kidde Global Solutions das Recht vor, Produktspezifikationen ohne Ankündigungen zu ändern. Für die aktuellsten Produktspezifikationen, besuchen Sie bitte de.firesecurityproducts.com online oder kontaktieren Sie bitte unsere Vertriebsmitarbeiter.