Z-RL4

Remote LED Indicator - Square



Z-RL4

Remote LED Indicator - Square

Technische Spezifikationen

Physical

Colour	Weiß
Mounting type	Versenkte Montage, Montaż nawierzchniowy
Material	Geformtes ABS

Environmental

Environment	Drinnen

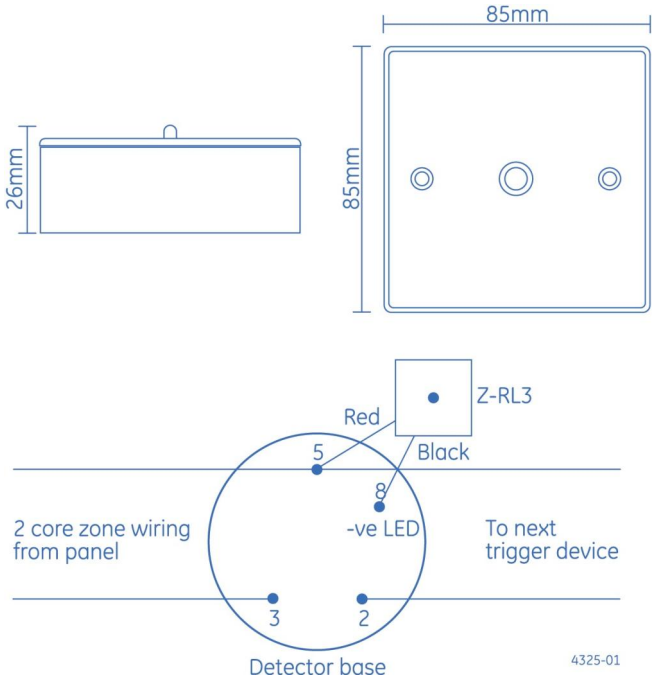

Als innovatives Unternehmen behält sich Kidde Global Solutions das Recht vor, Produktspezifikationen ohne Ankündigungen zu ändern. Für die aktuellsten Produktspezifikationen, besuchen Sie bitte de.firesecurityproducts.com online oder kontaktieren Sie bitte unsere Vertriebsmitarbeiter.