Z-RL4

Remote LED Indicator - Square



Z-RL4
Remote LED Indicator - Square

Specifiche tecniche

Physical

Colour	Hvid
Mounting type	Forsænket montering, Montaż nawierzchniowy
Material	Støbt ABS

Environmental

Environment	Indendør

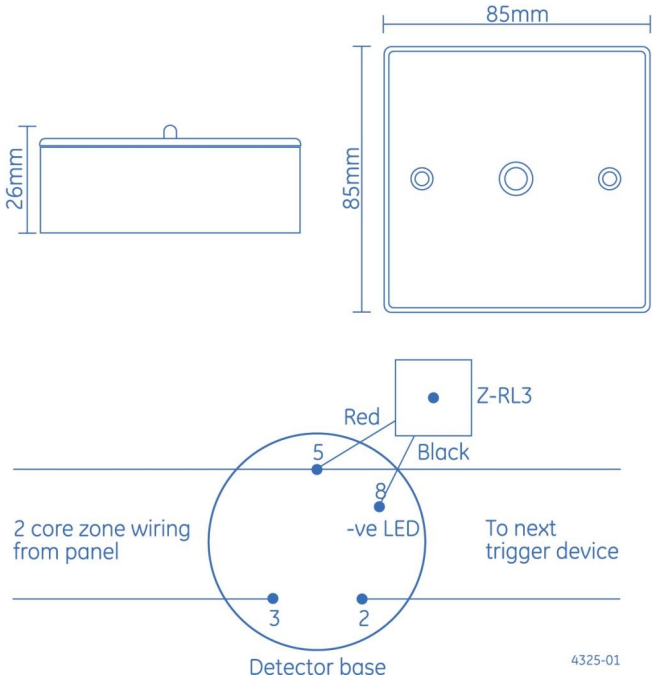

In quanto azienda in continua innovazione, Kidde Global Solutions si riserva il diritto di modificare le specifiche del prodotto senza preavviso. Per avere informazioni sempre aggiornate, visita it.firesecurityproducts.com online o contatta il tuo riferimento commerciale.

Last updated on 12 November 2026 - 18:57