Z-RL4

Remote LED Indicator - Square



Z-RL4

Remote LED Indicator - Square

Technische specificaties

Physical

Colour	Hvid
Mounting type	Forsænket montering, Montaż nawierzchniowy
Material	Støbt ABS

Environmental

Environment	Indendør

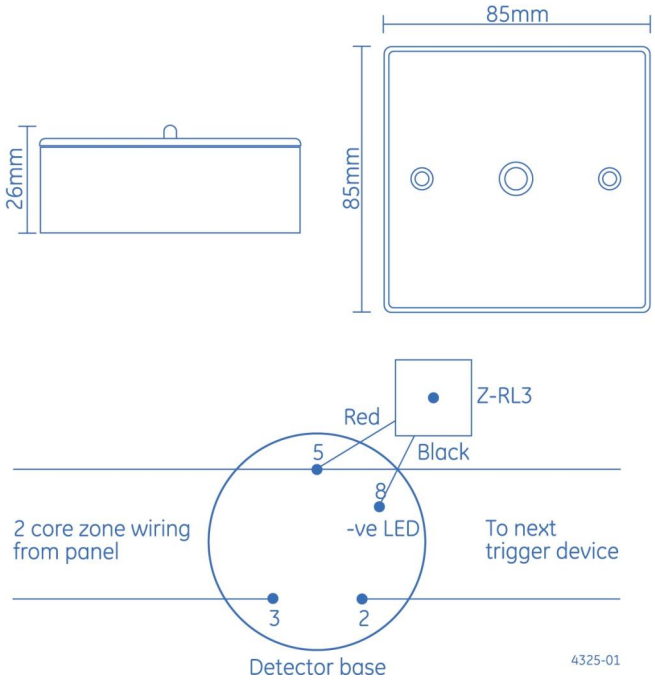

Als een bedrijf van innovatie behoudt Kidde Global Solutions zich het recht voor productspecificaties zonder kennisgeving te wijzigen. Ga voor de nieuwste productspecificaties online naar be.firesecurityproducts.com of neem contact op met uw verkoopvertegenwoordiger.

Last updated on 12 November 2026 - 18:57