S40-2MLC

Porto SFP - 10G-SR SFP+, 2 Fibras Multimodo (850nm) - 300m



S40-2MLC

Porto SFP - 10G-SR SFP+, 2 Fibras Multimodo (850nm) - 300m

Especificações técnicas

General

Category	SFP
Port type	Multi Modus
No. of fibers	2
Port speed	10G
Wavelength	850 nm

Regulatory

Compliancy	CE, FCC

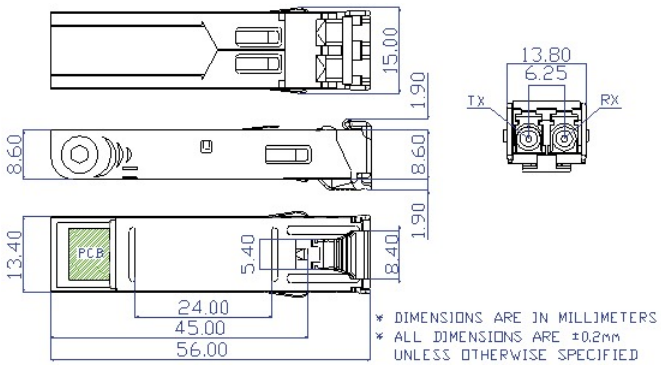

Como empresa de inovação, a Kidde Global Solutions reserva o direito de alterar as especificações do produto sem aviso prévio. Para obter informações sobre as especificações mais recentes do produto, visite pt.firesecurityproducts.com online ou contate o departamento comercial.

Last updated on 12 November 2026 - 20:20