1-B6782-189

EExe GRP Junction Box for Tank Top

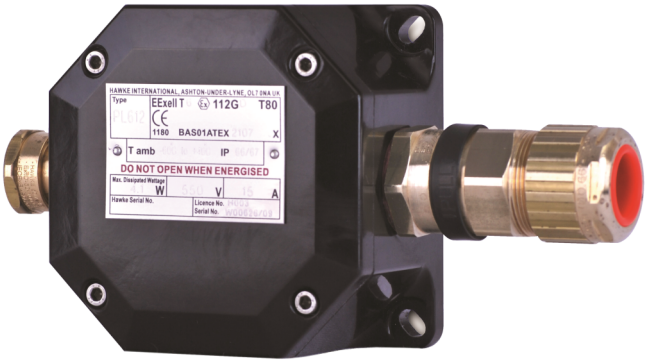

1-B6782-189

EExe GRP Junction Box for Tank Top

Tekniske specifikationer

Physical

Colour	Sort
Material (body)	Poliéster reforçado com vidro

Environmental

Environment	Exd, Indendør, Udendørs

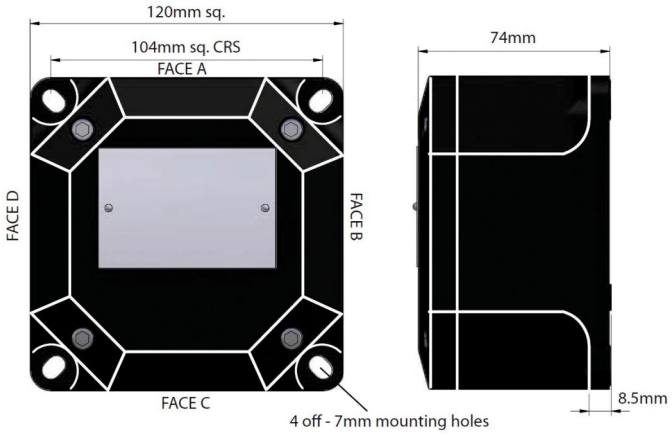

Kidde Global Solutions er et innovativt selskab og forbeholder sig ret til at ændre produktspecifikationer uden varsel. De nyeste produktspecifikationer kan du finde på dk.firesecurityproducts.com eller ved at kontakte din salgsrepræsentant hos.

Last updated on 12 November 2026 - 18:57