DC108

Contact de sol - robuste EN Grade 2 - Incert - IMQ I

Présentation

Contact DC108 avec cablâge blindé, intervalle de fonctionnement standard de 75mm - Robuste. Contact magnétique pour une porte basculante pour des environnements commerciales et industrielles.

Installation facile

Une large distance de fonctionnement jusqu'à 7,5 cm rend l'installation facile et permet d'éviter les faux alarmes causées par le mouvement de la porte et les portes non hermétique.



Détails

- Idéal pour les applications résidentielles, commerciales et industrielles
- Contact magnétique de haute qualité et très robuste
- Testé pour minimum 10.000.000 cycles
- Distance de fermeture de 75 mm
- Contact NF
- Agréé Incert

DC108

Contact de sol - robuste EN Grade 2 - Incert - IMQ I

Spécifications techniques

General

Application type	Überhängend
Contact type	NF
Connectivity	4 wires, 2 m

Wired/wireless

Wired-wireless	Verdrahtet
Operating gap	75 mm max.

Physical

Dimensions magnet	89 x 38 x 38 mm
Dimensions contact / sensor	89 x 38 x 38 mm
Colour	Prata metálica
Material	Aluminium

Regulatory

EN50131 grade	Klasse 2
Certification	IMQ

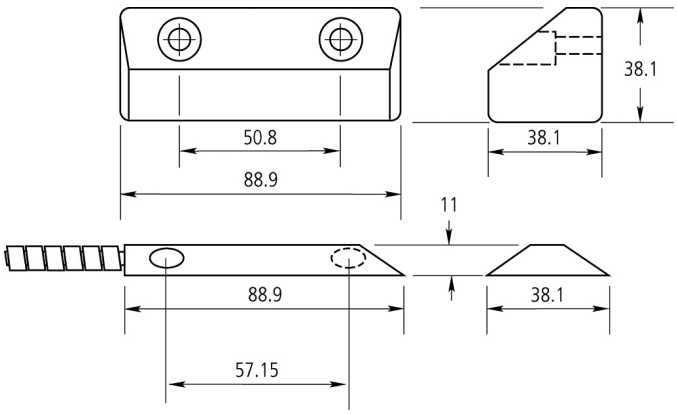

En tant que société d'innovation, Kidde Global Solutions se réserve le droit de modifier les spécifications des produits sans préavis. Pour les dernières spécifications du produit, visitez le site web be.firesecurityproducts.com ou contactez votre représentant commercial.

Last updated on 12 November 2026 - 18:57