1-B6782-189

EExe GRP Junction Box for Tank Top

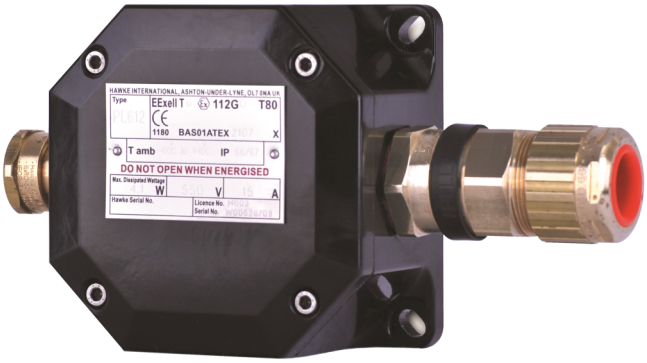

1-B6782-189

EExe GRP Junction Box for Tank Top

Specifiche tecniche

Physical

Colour	Sort
Material (body)	Poliéster reforçado com vidro

Environmental

Environment	Exd, Indendør, Udendørs

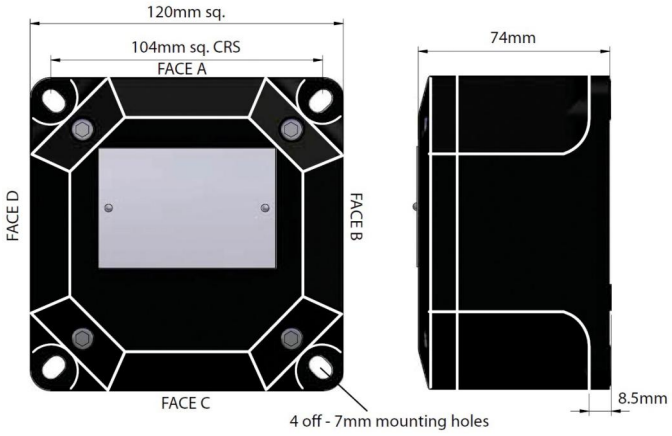

In quanto azienda in continua innovazione, Kidde Global Solutions si riserva il diritto di modificare le specifiche del prodotto senza preavviso. Per avere informazioni sempre aggiornate, visita it.firesecurityproducts.com online o contatta il tuo riferimento commerciale.

Last updated on 12 November 2026 - 18:57