3045-W

Przycisk napadowy, montaż powierzchniowy, brak diody LED, zaciski śrubowe

Przyciski napadowe serii 3040 / 3050 aktywują alarm w momencie pociągnięcia dźwigni. W przypadku przycisku 3040 dioda LED, po aktywacji alarmu, świeci się i jest zatrzaskiwana, zaś kasowanie alarmu następuje zdalnie (z poziomu centrali), po uprzednim powrocie dźwigni do stanu spoczynkowego. Przycisk 3045 nie posiada diody LED oraz obwodu umożliwiającego aktywację stanu zatrzasku. Przycisk 3050 posiada diodę LED, która świeci się słabym światłem zeilonym w momencie podłączenia zasilania, zaś po aktywacji alarmu świeci się w kolorze czerwonym. Przycisk 3050 również posiada obwód umożliwiający aktywację stanu zatrzasku.



Szczegóły

- Montaż pod biurkiem lub na biurku
- Konstrukcja uniemożliwiająca przypadkowe uszkodzenie lub aktywację
- Aktywacja przycisku przy pomocy dźwigni
- Kasowanie alarmu w momencie umieszczenia dźwigni w stanie spoczynkowym

3045-W

Przycisk napadowy, montaż powierzchniowy, brak diody LED, zaciski śrubowe

Specyfikacja techniczna

General

Type	Switch
Water resistant	No
LED	No
Latching LED circuit	No
Alarm contact	NF

Wired/wireless

Wired-wireless	Wired

Physical

Colour	White

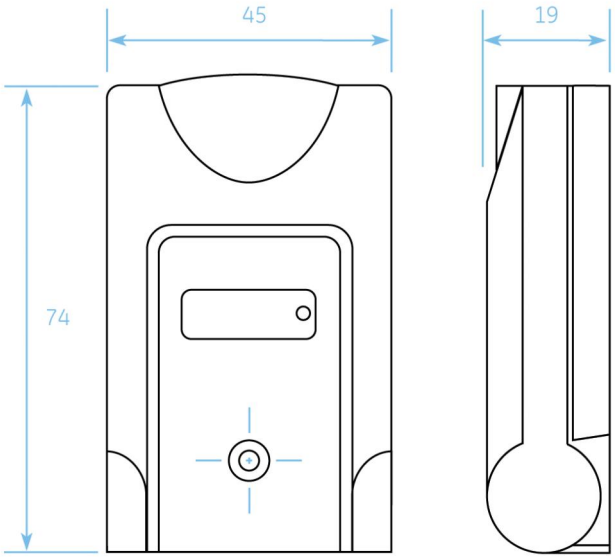

Będąc firmą innowacyjną, Kidde Global Solutions zastrzega sobie prawo do zmian w specyfikacji wyrobów bez uprzedzenia. W celu uzyskania najnowszych specyfikacji prosimy o wizytę na stronach pl/firesecurityproducts.com lub kontakt z przedstawicielem handlowym.

Last updated on 12 November 2026 - 18:57