Z-RL4

Remote LED Indicator - Square



Z-RL4
Remote LED Indicator - Square

Specyfikacja techniczna

Physical

Colour	White
Mounting type	Recessed mount, Montagem em superfície
Material	Moulded ABS

Environmental

Environment	Indoor

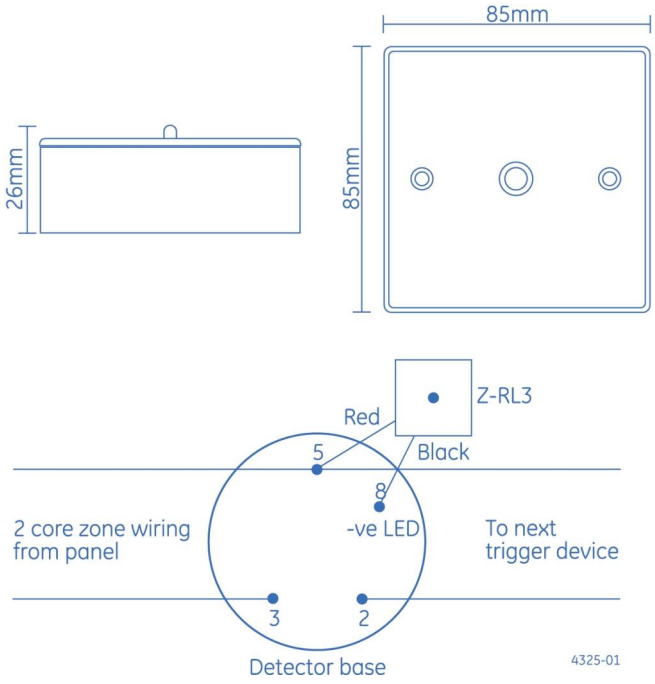

KIDDE
GLOBAL SOLUTIONS

Będąc firmą innowacyjną, Kidde Global Solutions zastrzega sobie prawo do zmian w specyfikacji wyrobów bez uprzedzenia. W celu uzyskania najnowszych specyfikacji prosimy o wizytę na stronach pl/firesecurityproducts.com lub kontakt z przedstawicielem handlowym.

Last updated on 12 November 2026 - 18:57