S25-2MLC-2

Port SFP Fast Ethernet 2 x fiber, światłowód wielommodowy MM 1310nm - 2Km, temp. pracy -40~+75°C

Charakterystyka ogólna

Wysokiej jakości moduły światłowodowe SFP zostały zaprojektowane z dbałością o zachowanie wysokich parametrów technicznych umożliwiających uzyskanie niezawodnej transmisji na duże odległości, zarówno w oparciu o światłowody wielomodowe, jak i jednomodowe. Spełniają one zapisy porozumienia o zgodności sprzętowej (Multisource Agreement - MSA), dzięki czemu mogą być stosowane w wielu różnych urządzeniach, umożliwiających uzyskanie rozmaitych topologii sieciowych.
Możliwość instalacji i deinstalacji, bez konieczności wyłączania urządzenia, eliminuje konieczność organizowania wymuszonych niekorzystnych przerw w pracy całej sieci podczas prac konserwacyjnych lub rozbudowy.



Szczegóły

- Kompatybilne z urządzeniami różnych producentów
- Szybkość 100Mbps
- Zgodność ze standardem IEC 60825 (Klasa 1)
- Złącze LC (Duplex)
- Niski współczynnik rozpraszania
- Prosta instalacja (urządzenie typu plug-and-play)
- Możliwość instalacji przy włączonym zasilaniu urządzenia
- Wskaźnik detekcji sygnału TTL

S25-2MLC-2

Port SFP Fast Ethernet 2 x fiber, światłowód wielommodowy MM 1310nm - 2Km, temp. pracy -40~+75°C

Specyfikacja techniczna

General

Category	SFP
Port type	Multi Mode
No. of fibers	2
Port speed	Fast
Wavelength	1310 nm

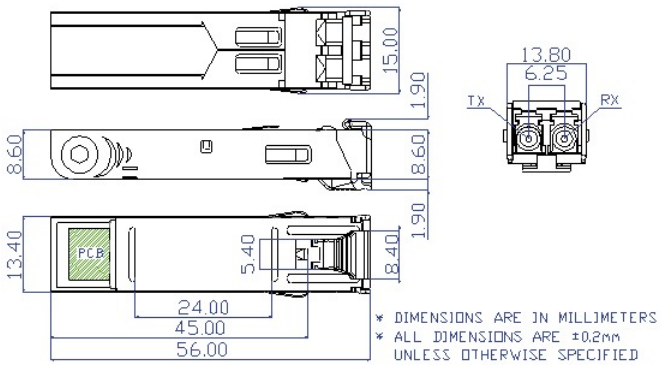

Będąc firmą innowacyjną, Kidde Global Solutions zastrzega sobie prawo do zmian w specyfikacji wyrobów bez uprzedzenia. W celu uzyskania najnowszych specyfikacji prosimy o wizytę na stronach pl/firesecurityproducts.com lub kontakt z przedstawicielem handlowym.

Last updated on 12 November 2026 - 20:20